DEVISION
Архитектура и брендинг

Общество с ограниченной ответственностью "АР"
Рег. №П-026-007203495175-0238 в реестре Союза "СРОП "Западная Сибирь"

Заказчик: ООО "ИДК "ЭНКО"

"Комплексная застройка территории, расположенной в границах улиц: Тобольский тракт-Обход города Тюмени (мкр. Губернаторский)". Второй этап

Многоэтажный жилой дом с подземным паркингом ГП-72.106

РАБОЧАЯ ДОКУМЕНТАЦИЯ

Архитектурные решения.

10101-ИДК23/86-АР/23-72.106- АР2

Изм.	№док.	Подп.	Дата
1	57-25		05.25
2	57-25		10.25
3	57-25		01.26
4	04-26		05.26
5	04-26		06.26
6	04-26		08.26

2025

DEVISION
Архитектура и брендинг

Общество с ограниченной ответственностью "АР"
Рег. №П-026-007203495175-0238 в реестре Союза "СРОП "Западная Сибирь"

Заказчик: ООО "ИДК "ЭНКО"

"Комплексная застройка территории, расположенной в границах улиц: Тобольский тракт-Обход города Тюмени (мкр. Губернаторский)". Второй этап

Многоэтажный жилой дом с подземным паркингом ГП-72.106

РАБОЧАЯ ДОКУМЕНТАЦИЯ

Архитектурные решения.

10101-ИДК23/86-АР/23-72.106- АР2

Директор ООО "АР" М.В. Костыренко

Главный инженер проекта Д.Ю. Аверин

Изм.	№док.	Подп.	Дата
1	57-25		05.25
2	57-25		10.25
3	57-25		01.26
4	04-26		05.26
5	04-26		06.26
6	04-26		08.26

2025

Разрешение	Обозначение	10101-ИДК23/86-АР/23-72.106- АР2
№ 57-25	Наименование объекта строительства	"Комплексная застройка территории, расположенной в границах улиц: Тобольский тракт-Обход города Тюмени (мкр. Губернаторский)" Второй этап

Изм.	Лист	Содержание изменения	Код	Примечение
1	1	Откорректированы основные технико-экономические показатели, ведомость рабочих чертежей.	4	Изм.1 (Зам.)
	2	Откорректировано размещение дверей и способ их открывания.	1	Изм.1 (Зам.)
	3	Откорректированы типы и маркировки дверей. Откорректирована конструкция витражей.	1	Изм.1 (Зам.)
	10	Откорректированы высотные отметки. Изменены габаритные размеры вентшахт. Изменена разуклонка кровли.	1	Изм.1 (Зам.)
	11,20,21,22	Откорректированы высотные отметки, типы дверей. Откорректирована конструкция витражей.	1	Изм.1 (Зам.)
	12	Откорректирована конструкция и эскизы витражей.	1	Изм.1 (Зам.)
	15	Откорректированы типы и эскизы дверей.	1	Изм.1 (Зам.)

Согласовано

Н. контр.	Аверин		06.26

Изм. внес	Барышов		06.26
Составил	Барышов		06.26
ГИП	Аверин		06.26
Утв.	Аверин		06.26

DEVISION
Архитектура и брендинг

Общество с ограниченной ответственностью "АР"
Рег. №П-026-007203495175-0238
в реестре Союза "СРОП "Западная Сибирь"

Лист	Листов
1	1

Разрешение	Обозначение	10101-ИДК23/86-АР/23-72.106- АР2
№ 57-25	Наименование объекта строительства	"Комплексная застройка территории, расположенной в границах улиц: Тобольский тракт-Обход города Тюмени (мкр. Губернаторский)" Второй этап

Изм.	Лист	Содержание изменения	Код	Примечание
2	1	Внесены изменения в ведомость рабочих чертежей. Откорректированы ТЭП (жилая площадь)	1	Изм.2 (Зам.)
	2-9	Откорректирована привязка перегородок и площадь помещений.	1	Изм.2 (Зам.)
	3	Отображены конструкции фальшпилонов в соответствии с АС	1	Изм.2 (Зам.)
	3	Кухня-гостинная заменена на кухню-столовую	1	Изм.2 (Зам.)
	10	Изменены габаритные размеры вентшахт и парапетов. Откорректировано расположение воронок На фрагменте выхода на кровлю откорректированы окна и...	1	Изм.2 (Зам.)
	6	Откорректирован тип пола у балконов над отапливаемыми помещениями.	1	Изм.2 (Зам.)
	13	Внесены изменения в спецификацю элементов заполнения оконных проемов.Добавлен узел примыкания оконного блока.	1	Изм.2 (Зам.)
	14	Внесены изменения в спецификацю элементов заполнения балконных проемов.	1	Изм.2 (Зам.)
	16	Откорректирована ведомость отделки стен	1	Изм.2 (Зам.)
	19	Добавлен тип пола Ж24	1	Изм.2 (Зам.)
	21	Откорректированы балконные двери на 12 этаже.	1	Изм.2 (Зам.)

Согласовано

Н. контр.	Аверин		06.26
Изм. внес	Барышов		06.26
Составил	Барышов		06.26
ГИП	Аверин		06.26
Утв.	Аверин		06.26

DEVISION
Архитектура и брендинг

Общество с ограниченной ответственностью "АР"
Рег. №П-026-007203495175-0238 в реестре Союза "СРОП "Западная Сибирь"

Лист	Листов
2	2

Разрешение	Обозначение	10101-ИДК23/86-АР/23-72.106- АР2
№ 04-26	Наименование объекта строительства	"Комплексная застройка территории, расположенной в границах улиц: Тобольский тракт-Обход города Тюмени (мкр. Губернаторский)" Второй этап

Изм.	Лист	Содержание изменения	Код	Примечание
3	1	Откорректировано примечание в ведомости рабочих чертежей	1	Изм.3 (Зам.)
	2	Откоректирована графика стояков	1	Изм.3 (Зам.)
	3	Указана ширина и тамбуров (пом. 101,102). В тамбурах (пом. 101, 102) добавлены грязезащита и выноска к ним. Также в пом. 201 указана глубина тамбура	1	Изм.3 (Зам.)
	4	Добавлена безопасная зона для МГН	1	Изм.3 (Зам.)
	8-9	Открорректированы марки в квартире 1Б (пом. 3.6, 3.7)	1	Изм.3 (Зам.)
	10	На фрагменте плана в машинном отделении добавлен и замаркирован люк	1	Изм.3 (Зам.)
	15	В состав спецификации добавлен люк. Также добавлена схема габаритных размеров люка	1	Изм.3 (Зам.)
	18	Откорректировано примечание к экспликации полов	1	Изм.3 (Зам.)
	19	Откорректировано примечание к экспликации полов	1	Изм.3 (Зам.)

Согласовано

Н. контр.	Аверин		01.26
Изм. внес	Барышов		01.26
Составил	Барышов		01.26
ГИП	Аверин		01.26
Утв.	Аверин		01.26

DEVISION
Архитектура и брендинг

Общество с ограниченной ответственностью "АР"
Рег. №П-026-007203495175-0238 в реестре Союза "СРОП "Западная Сибирь"

Лист	Листов
2	2

Разрешение	Обозначение	10101-ИДК23/86-АР/23-72.106- АР2
№ 04-26	Наименование объекта строительства	"Комплексная застройка территории, расположенной в границах улиц: Тобольский тракт-Обход города Тюмени (мкр. Губернаторский)" Второй этап

Изм.	Лист	Содержание изменения	Код	Примечание
4	1	Откорректировано примечание в ведомости рабочих чертежей. Откорректировано значение общей площади МОП в ТЭП	1	Изм.4 (Зам.)
	20,22	Изменены площадь и раскладка навесного вентилируемого фасада	3	Изм.4 (Зам.)
	3-9,20-22	Корзины разделены на типы в зависимости от подключения кондиционеров	3	Изм.4 (Зам.)
	11,20-22	Уменьшена высота вентиляционных шахт, показаны монолитные плиты покрытия шахт с дефлекторами	1	Изм.4 (Зам.)
	21,22	На фасадах показаны решётки приточных клапанов	3	Изм.4 (Зам.)
	6,21	На широких отливах предусмотрены устройства снегозадержания	1	Изм.4 (Зам.)
	3-9,20-22	Изменены размеры корзин для кондиционеров	3	Изм.4 (Зам.)
	10,21	Исключены окна из помещения машинного отделения	3	Изм.4 (Зам.)
	6-9,21-22	Откорректированы размеры, расстановка и материал декоративных элементов из минеральной ваты	3	Изм.4 (Зам.)
	20-22	На балконах показаны металлические отливы в цвет отделки фасада	3	Изм.4 (Зам.)
	10	Уточнены габаритные размеры вентиляционных шахт	1	Изм.4 (Зам.)
	20-22	По фасадам откорректированы профили	3	Изм.4 (Зам.)
	10,20-22	Пожарная лестница перенесена на противоположную сторону лестнично-лифтового узла	1	Изм.4 (Зам.)

Согласовано

Н. контр.	Аверин		06.26
Изм. внес	Барышов		06.26
Составил	Барышов		06.26
ГИП	Аверин		06.26
Утв.	Аверин		06.26

DEVISION
Архитектура и брендинг

Общество с ограниченной ответственностью "АР"
Рег. №П-026-007203495175-0238
в реестре Союза "СРОП "Западная Сибирь"

Лист	Листов
1	1

Разрешение	Обозначение	10101-ИДК23/86-АР/23-72.106- АР2
№ 04-26	Наименование объекта строительства	"Комплексная застройка территории, расположенной в границах улиц: Тобольский тракт-Обход города Тюмени (мкр. Губернаторский)" Второй этап

Изм.	Лист	Содержание изменения	Код	Примечание
5	20-22	Откорректировано отображение навигации подъездов и вывесок коммерческих помещений	1	Изм.5 (Зам.)
	4-9, 18-22	Изменены архитектурные решения по устройству открытых балконов, включая корректировку высоты балконных ограждений	1	Изм.5 (Зам.)
	4-9	Кладка стен лоджий увеличена до 250 мм, на лоджиях исключены металлические ограждения	1	Изм.5 (Зам.)
	3-9,23	Откорректированы зашивки инженерных шахт, предусмотрено устройство лючков	1	Изм.5 (Зам.)
	23	Добавлен лист с фрагментами планов расположения лючков, разработана спецификация лючков	1	Изм.5 (Нов.)
	4-9	Исключено утепление лифтового холла	1	Изм.5 (Зам.)
	10,11	Откорректирована толщина утеплителя по внутренней стороне основного парапета кровли и парапета лестнично-лифтового узла	4	Изм.5 (Зам.)
	13	В составе витражей лоджий нижние экраны заменены на безопасное закалённое стекло, выполнен усиленный горизонтальный ригель	1	Изм.5 (Зам.)
	6,21	Откорректирована толщина утеплителя и отлив на участке перепада фасада в уровне 12 этажа	1	Изм.5 (Зам.)
	6-9,21	Изменена раскладка декоративных элементов из минеральной ваты	1	Изм.5 (Зам.)

Согласовано

Н. контр.	Аверин	06.26

Изм. внес	Барышов		06.26
Составил	Барышов		06.26
ГИП	Аверин		06.26
Утв.	Аверин		06.26

DEVISION
Архитектура и брендинг

Общество с ограниченной ответственностью "АР"
Рег. №П-026-007203495175-0238
в реестре Союза "СРОП "Западная Сибирь"

Лист	Листов
1	1

Разрешение	Обозначение	10101-ИДК23/86-АР/23-72.106- АР2
№ 04-26	Наименование объекта строительства	"Комплексная застройка территории, расположенной в границах улиц: Тобольский тракт-Обход города Тюмени (мкр. Губернаторский)" Второй этап

Изм.	Лист	Содержание изменения	Код	Примечание
6	1	В ведомость рабочих чертежей внесены данные об измененных листах	З	Изм.6 (Зам.)
	3,11	Добавлены сечения по вводам и нишам 1-го этажа	З	Изм.6 (Нов.)
	14	В балконные блоки ПВХ включен доборный профиль	З	Изм.6 (Зам.)
	18,19	Исключен пункт 7 примечаний	З	Изм.6 (Зам.)
	4-9,19	На холодных лоджиях добавлен состав пола	З	Изм.6 (Зам.

Согласовано

Н. контр.	Аверин		06.26

Изм. внес	Барышов		06.26
Составил	Барышов		06.26
ГИП	Аверин		06.26
Утв.	Аверин		06.26

DEVISION
Архитектура и брендинг

Общество с ограниченной ответственностью "АР"
Рег. №П-026-007203495175-0238
в реестре Союза "СРОП "Западная Сибирь"

Лист	Листов
1	1

Ведомость рабочих чертежей основного комплекта АР

Лист	Наименование	Примечание
1	Общие данные	Изм.1-6 (Зам.)
2	План подземного этажа. Секция 106.2.	Изм.1-3 (Зам.)
3	План 1 этажа. Секция 106.2.	Изм.1-6 (Зам.)
4	План 2-5 этажа. Секция 106.2.	Изм.1-6 (Зам.)
5	План 6-11 этажа. Секция 106.2.	Изм.1,2,4-6 (Зам.)
6	План 12 этажа. Секция 106.2.	Изм.1,2,4-6 (Зам.)
7	План 13,15 этажа. Секция 106.2.	Изм.1,2,4-6 (Зам.)
8	План 14 этажа. Секция 106.2.	Изм.1-6 (Зам.)
9	План 16 этажа. Секция 106.2.	Изм.1,3,4-6 (Зам.)
10	План кровли. Фрагмент выхода на кровлю. Секция 106.2.	Изм.1-5 (Зам.)
11	Разрез 1-1. Секция 106.2.	Изм. 1,4,5,6 (Зам.)
11.1	Сечения по входам. Секция 106.2	Изм.6 (Нов.)
12	Спецификация витражей. Схемы габаритных размеров витражей.	Изм.1 (Зам.)
13	Спецификация и эскизы элементов заполнения оконных проемов	Изм.2,4,5 (Зам.)
14	Спецификация элементов заполнения балконных проемов	Изм.2,6 (Зам.)
15	Спецификация элементов заполнения дверных проемов	Изм.1,3 (Зам.)
16	Ведомость отделки стен помещений	Изм.2(Зам.)
17	Ведомость отделки потолков	
18	Экспликация полов (начало)	Изм.3,5,6 (Зам.)
19	Экспликация полов (окончание)	Изм.2,3,5,6 (Зам.)
20	Фасад в осях 9-11. Секция 106.2	Изм.1,4,5 (Зам.)
21	Фасад в осях 11-9. Секция 106.2	Изм.1,2,4,5 (Зам.)
22	Фасад в осях Е-Ж, Ж-Е. Секция 106.2	Изм.1,4,5 (Зам.)
23	План расположения лючков. Спецификация заполнения лючков	Изм.5 (Нов.)

Основные технико-экономические показатели

№	Показатель	Ед. изм.	Количество
1	Количество этажей	эт.	17
2	Этажность здания	эт.	16
3	Площадь застройки (надземной части)	$м^2$	457,20
3.1	Площадь застройки (выходящая за контур надземной части)	$м^2$	2,10
4	Строительный объем	$м^3$	25194,40
4.1	-в том числе, надземная часть	$м^3$	22737,30
4.2	-в том числе, подземная часть	$м^3$	2457,10
5	Площадь жилого здания	$м^2$	6867,70
5.1	-в том числе, жилая часть дома	$м^2$	6440,60
5.3	-в том числе, подземный этаж	$м^2$	427,10
6	Общая площадь нежилых (коммерческих) помещений, в том числе	$м^2$	127,23
6.1	- общая торговая площадь нежилых (коммерческих) помещений	$м^2$	63,62
7	Общая площадь квартир (без коэфф.)	$м^2$	4445,31
7.1	Общая площадь квартир (с коэфф.)	$м^2$	4357,94
7.2	Площадь квартир	$м^2$	4303,54
7.3	Жилая площадь квартир	$м^2$	1928,05
8	Общая площадь МОП	$м^2$	1287,19
9	Количество квартир	шт.	77
9.1	- в том числе, студий	шт.	15
9.2	- в том числе, 1-комнатных	шт.	32
9.3	- в том числе, 2-комнатных	шт.	0
9.4	- в том числе, 3-комнатных	шт.	30
10	Норма площади жилого дома и квартиры на 1 человека	$м^2$/чел.	30
10.1	Количество жителей	шт.	148
11	Норма площади нежилого помещения на 1 человека	$м^2$/чел.	20
11.1	Количество работников	шт.	6
12	Общая площадь кладовых	$м^2$	146,37
12.1	Количество кладовых	шт.	38

ОБЩИЕ ДАННЫЕ

1. Рабочие чертежи разработаны на основании:
· задания на проектирование;
· задания смежных отделов;
2. Место строительства относится к I В климатическому району по СП 131.13330.2020
3. Температура наружного воздуха по СП 131.13330.2020: - средняя наиболее холодной пятидневки - минус 35 ^{1} С
4. Нормативное ветровое давление для I ветрового района - 23 кг/$м^2$ по СП 20.13330.2016.
5. Нормативное значение снеговой нагрузки для III района - 145 кг/$м^2$ по табл. 10.1 СП 20.13330.2016.
6. Зона влажности - сухая по СП 50.13330.2012.
7. Конструкции разработаны для условий эксплуатации отапливаемого здания.
8. Уровень ответственности здания по ГОСТ 27751-2014 - КС-2 (нормальный).
9. Класс функциональной пожарной опасности жилого дома - Ф1.3;
10. Класс здания по конструктивной пожарной опасности здания - С0.
11. Степень огнестойкости здания по табл. 21 ФЗ-123 - II.
12. Жилой дом состоит из пяти блок секций. Секция 106.2 - прямоугольной формы в плане с габаритными размерами в осях 9-11, Е-Ж - 28,1 х 15,35 м.
13. Высота первого этажа 4,2 м. Высота типового этажа (кроме верхнего этажа) – 3,0 м, высота от пола до потолка – 2,7 м. Высота от пола до потолка верхнего этажа – 3,0 м. Высоты этажей приняты в соответствии с техническим заданием на проектирование. В подвальном этаже предусмотрены блоки кладовых для жильцов, технические помещения, помещения для прокладки инженерных коммуникаций.
14. Конструктивная система жилого дома принята каркасно-стеновой с пилонами и ядрами жесткости в виде стен лестнично-лифтового узла. Стены, пилоны, перекрытия из монолитного железобетона.
15. Пространственная жесткость и устойчивость каркаса здания обеспечивается вертикальными элементами жесткости (лестнично-лифтовые блоки), продольными и поперечными пилонами, сплошными дисками перекрытий, а также жесткостью узлов в местах сопряжения элементов каркаса здания.
16. Фундамент - выполнен в виде монолитного ж.б. плитного ростверка на свайном основании. Толщина 800 мм.
17. Наружные стены подвала - монолитный железобетон толщиной 250мм.
18. Кладка наружных стен выполнена из керамзитобетонных блоков толщиной 250 мм на цементно-песчаном растворе, с утеплением из минераловатных плит .
19. Внутренние стены-керамзитобетонный блок,толщиной 200 мм.
20. Пилоны запроектированы монолитными железобетонными, толщиной 200мм и 250мм.
21. Стены лестнично-лифтового узла запроектированы монолитными железобетонными, толщиной 200мм.
22. Парапетная часть выполнена из полнотелого керамического кирпича толщина кладки 250 мм на цементно-песчаном растворе.
23. Межквартирные перегородки выполнить из полнотелых керамзитобетонных блоков отделка штукатуркой с каждой стороны, общая толщина не более 250 мм.
24. Внутриквартирные перегородки типовых этажей выполнить из керамзитобетонных блоков толщиной 90 мм.
25. Перегородки в технической подвале, толщиной 120 мм из кирпича керамического полнотелого рядового.
26. Перегородки типовых этажей в помещениях с мокрыми процессами (санузлы, ванные комнаты) выполнить из полнотелых керамзитобетонных блоков толщиной 90 мм с нанесения на их внутренние поверхности штукатурной гидроизоляции.
27. Перекрытия запроектированы монолитными железобетонными, толщиной 180мм, 200мм.
28. Основные перемычки приняты керамзитополистиролбетонными.
29. Основные лестницы запроектированы из сборных железобетонных маршей марки 1ЛМ 30.12.15-4 по серии 1.151.1-7 вып.1, опирающихся на монолитные железобетонные балки площадок. Площадки запроектированы толщиной 180мм.
30. Лестницы в подвал :
· внутренняя - монолитные железобетонные;
31. Лестницы выходов на кровлю - монолитные железобетонные.
32. В многоквартирном жилом доме есть два лифта, один из которых предназначен для перевозки пожарных подразделений. Первая остановка этого лифта предусмотрена на отметке -4,800, а последняя – на отметке +46,200 16-го этажа. У другого лифта первая остановка находится на отметке 0.000, а последняя также на отметке +46,200 16-го этажа. Грузоподъёмность всех лифтов составляет 1000 кг, а внутренние размеры кабины – 1,10х2,10х2,10 м (h). Все лифты имеют машинное помещение.
33. Фасады здания : наружная отделка двух типов: система фасадная теплоизоляционная композитная с наружным штукатурным слоем и система навесного вентилируемого фасада.
34. Кровля - плоская рулонная, совмещенная, с внутренним организованным водостоком.
35. Оконные и дверные откосы оштукатурить цементно вяжущим раствором.
36. Все небетонируемые стальные закладные и соединительные элементы подлежат антикоррозийной защите и окрашиваются двумя слоями эмали ПФ -115 по грунтовке ГФ -021. Толщина комплексного покрытия - 80 мкм.
37. Проект выполнен для плюсовых температур наружного воздуха. При производстве работ в зимнее время руководствоваться требованиями соответствующих разделов строительных норм и правил на производство и приемку строительно-монтажных работ в зимних условиях.

Ведомость ссылочных и прилагаемых документов

Обозначение	Наименование	Примечание
ГОСТ 30674-99	Блоки оконные из поливинилхлоридных профилей	
ГОСТ 31173-2016	Блоки дверные стальные	
ГОСТ Р 57327-2016	Двери металлические противопожарные. Общие технические требования и методы испытаний	
ГОСТ 23747-2015	Блоки дверные из алюминиевых сплавов. Технические условия	
ГОСТ 21519-2022	Блоки оконные из алюминиевых сплавов. Технические условия	
Серия 2.236-2, вып. 1	Примыкание оконных и дверных блоков к стенам и перегородкам каркасно-панельных и кирпичных зданий	

Изм.	Кол.уч.	Лист	№док.	Подп.	Дата
6	-	Зам.	04-26		08.26
5	-	Зам.	04-26		06.26
4	-	Зам.	04-26		02.26
3	-	Зам.	04-26		01.26
2	-	Зам.	57-25		10.25
1	-	Зам.	57-25		05.25
Разработал		Дэю			02.25
Проверил		Серебряков			02.25
ГАП		Барышов			02.25
ГИП		Аверин			02.25
Н.контр		Рябиков			02.25

10101-ИДК23/86-АР/23-72.106- АР2

"Комплексная застройка территории, расположенной в границах улиц: Тобольский тракт-Обход города Тюмени (мкр. Губернаторский)"
Второй этап

Многоэтажный жилой дом с подземным паркингом ГП-72.106

Стадия	Лист	Листов
Р	1	22

Общие данные

DEVISION
Архитектура и брендинг

Согласовано

Согласовано

Взам. инв. №

Подп. и дата

Инв. № подл.

Формат А2А

План подземного этажа. Секция 106.2

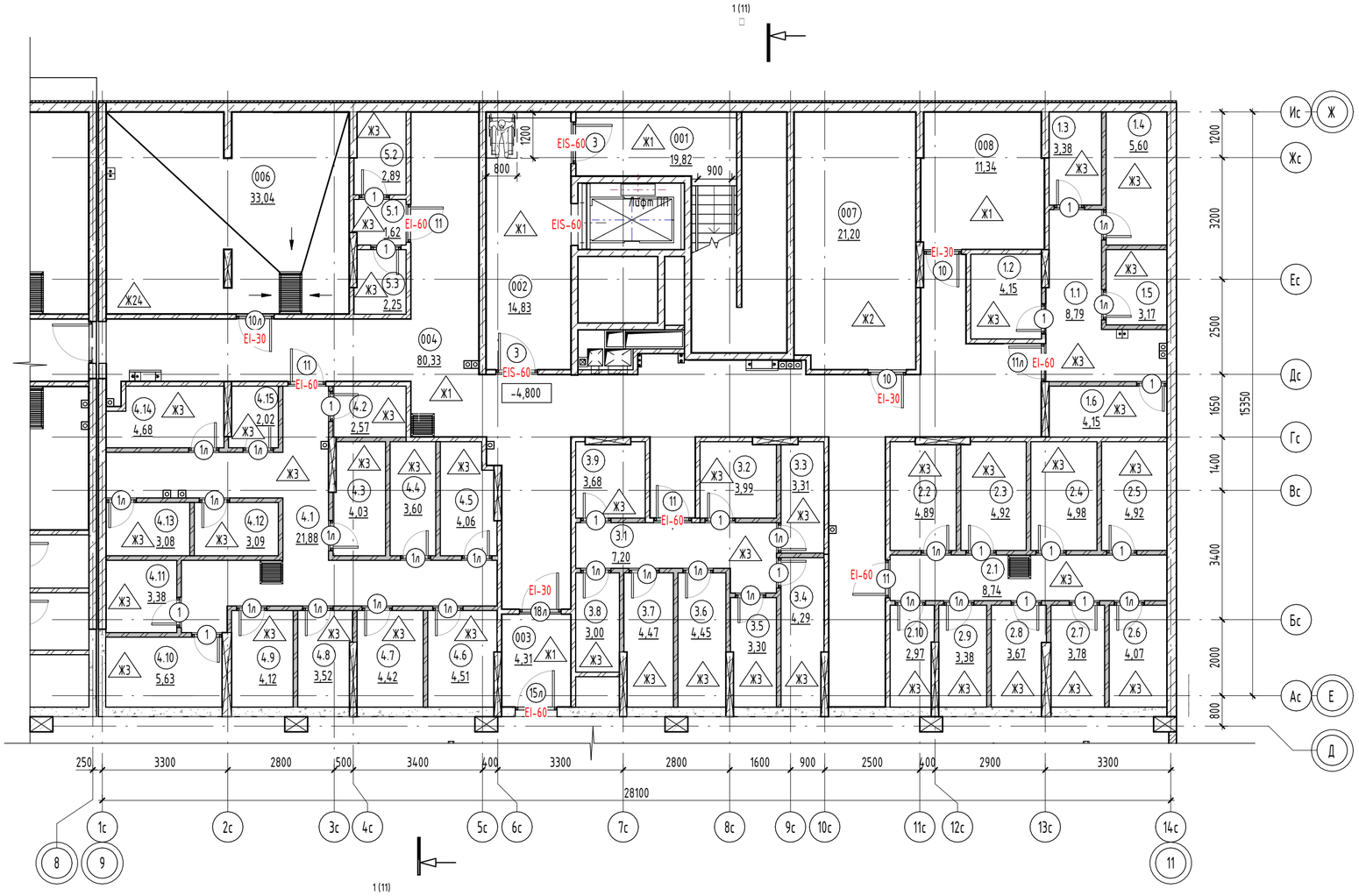

- 001 / 10,2 – Номер и площадь помещения
- 1 – Марка двери
- EIS-60 – Предел огнестойкости
- 1 – Марка пола
- Вн-1 – Марка витража
- ОК-1 – Марка окна

Условные обозначения:

- монолитный железобетон – 250 мм
- монолитный железобетон – 200 мм
- монолитный железобетон – 180 мм
- кирпичная перегородка – 120 мм
- кирпичная перегородка - 120 мм, h-2250 мм
- керамзитобетонная стена – 250 мм
- экструзионный пенополистирол XPS – 50 мм
- зона безопасности 1200х800 мм

Компоновочная схема:

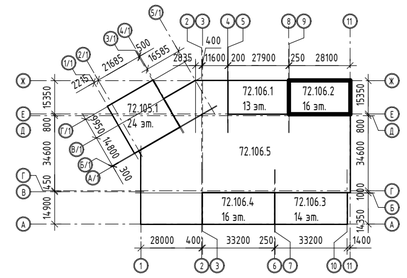

Экспликация помещений подземного этажа

№	Наименование	Площадь, м2	Кат. помещения
Блок кладовых 1			
1.2	Кладовая	4,15	В4
1.3	Кладовая	3,38	В4
1.4	Кладовая	5,60	В4
1.5	Кладовая	3,17	В4
1.6	Кладовая	4,15	В4
		20,45	
Блок кладовых 2			
2.2	Кладовая	4,89	В4
2.3	Кладовая	4,92	В4
2.4	Кладовая	4,98	В4
2.5	Кладовая	4,92	В4
2.6	Кладовая	4,07	В4
2.7	Кладовая	3,78	В4
2.8	Кладовая	3,67	В4
2.9	Кладовая	3,38	В4
2.10	Кладовая	2,97	В4
		37,58	
Блок кладовых 3			
3.2	Кладовая	3,99	В4

Экспликация помещений подземного этажа

№	Наименование	Площадь, м2	Кат. помещения
3.3	Кладовая	3,31	В4
3.4	Кладовая	4,29	В4
3.5	Кладовая	3,30	В4
3.6	Кладовая	4,45	В4
3.7	Кладовая	4,47	В4
3.8	Кладовая	3,00	В4
3.9	Кладовая	3,68	В4
		30,49	
Блок кладовых 4			
4.2	Кладовая	2,57	В4
4.3	Кладовая	4,03	В4
4.4	Кладовая	3,60	В4
4.5	Кладовая	4,06	В4
4.6	Кладовая	4,51	В4
4.7	Кладовая	4,42	В4
4.8	Кладовая	3,52	В4
4.9	Кладовая	4,12	В4
4.10	Кладовая	5,63	В4
4.11	Кладовая	3,38	В4
4.12	Кладовая	3,09	В4

Экспликация помещений подземного этажа

№	Наименование	Площадь, м2	Кат. помещения
4.13	Кладовая	3,08	В4
4.14	Кладовая	4,68	В4
4.15	Кладовая	2,02	В4
		52,71	
Блок кладовых 5			
5.2	Кладовая	2,89	В4
5.3	Кладовая	2,25	В4
		5,14	
МОП			
001	Выход из подземного этажа	19,82	
1.1	Проход	8,79	
002	Тамбур-шлюз	14,83	
2.1	Проход	8,74	
003	Тамбур-шлюз	4,31	
3.1	Проход	7,20	
004	Коридор	80,33	
4.1	Проход	21,88	
5.1	Проход	1,62	
		167,52	

Экспликация помещений подземного этажа

№	Наименование	Площадь, м2	Кат. помещения
Технические помещение			
006	Насосная	33,04	В4
007	Электрощитовая	21,20	В4
008	Помещение СС	11,34	В4
		65,58	
Общая площадь помещений		379,47	

Примечание:
1. Общие указания см. лист 1.
2. Площади помещений определены по их размерам, измеряемым между отделанными поверхностями стен и перегородок на уровне пола (без учета плинтусов). Отделка стен и перегородок условно принята 20мм.
3. Ограждения выполнить металлическими, покрыть грунтовкой с последующей окраской эмалью, цвет см. АР.ПОФ, ограждения см. АС.
Ограждения в лестничной клетке выполнить высотой 1,2 м от чистого пола, цвет – RAL 7016.
4. Спецификацию элементов заполнения дверных проемов смотреть лист - 15.
5. Ведомость отделки стен помещений смотреть лист - 16.
6. Ведомость отделки потолков смотреть лист - 17.
7. Экспликацию полов смотреть на листах - 18, 19.

3	-	Зам.	04-26		01.26
2	-	Зам.	57-25		10.25
1	-	Зам.	57-25		05.25
Изм.	Кол.уч.	Лист	№док.	Подп.	Дата
Разработал		Дзю			02.25
Проверил		Серебряков			02.25
ГАП		Барышов			02.25
ГИП		Аверин			02.25
Н.контр		Рябиков			02.25

10101-ИДК23/86-АР/23-72.106- АР2

"Комплексная застройка территории, расположенной в границах улиц: Тобольский тракт-Обход города Тюмени (мкр. Губернаторский)"
Второй этап

Многоэтажный жилой дом с подземным паркингом ГП-72.106

Стадия	Лист	Листов
Р	2	

План подземного этажа. Секция 106.2.

DEVISION Архитектура и брендинг

Согласовано
Согласовано
Взам. инв. №
Подп. и дата
Инв. № подл.

Формат А2А

План 1 этажа. Секция 106.2

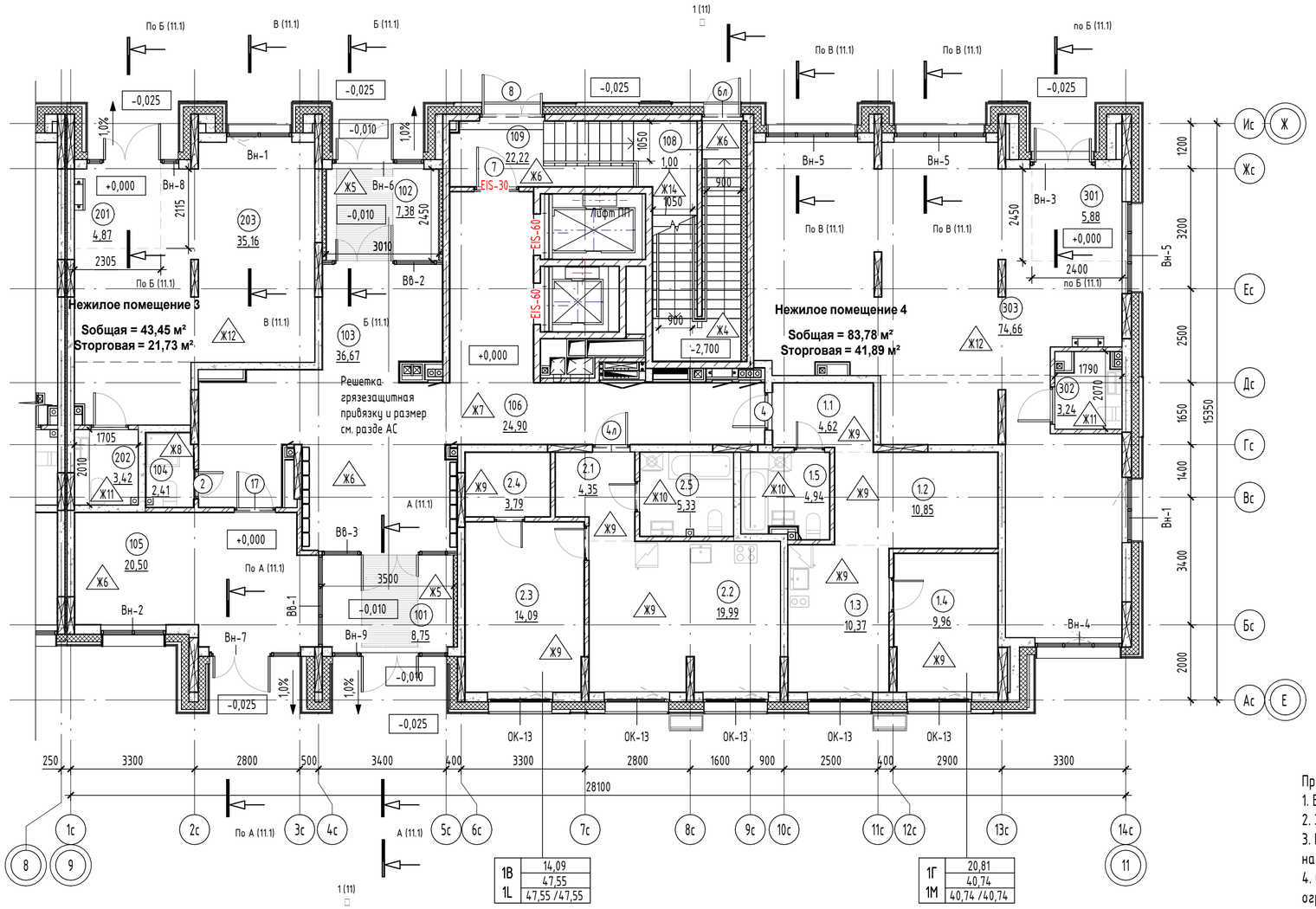

1В	14,09
1L	47,55 /47,55

1Г	20,81
1М	40,74 /40,74

Компоновочная схема:

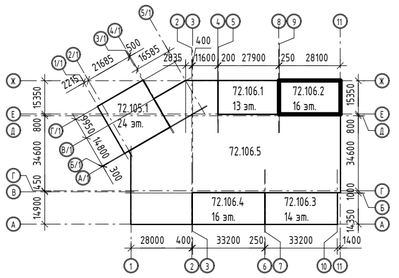

001 – Номер и площадь помещения (10,2)

1 – Марка двери

EIS-60 – Предел огнестойкости

1 – Марка пола

Вн-1 – Марка витража

ОК-1 – Марка окна

Обозначение марки квартиры

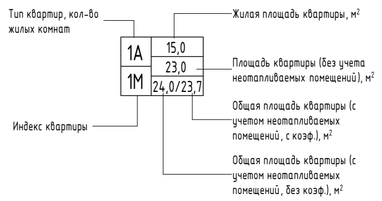

Условные обозначения:

- место размещения корзины кондиционера
- возможное место размещения корзины кондиционера
- коллектор водоснабжения
- коллектор отопления
- электрощиток
- пожарный гидрант
- керамзитобетонная стена – 250 мм
- керамзитобетонная стена – 190 мм
- кирпичная перегородка – 120 мм
- монолитный железобетон – 200 мм
- монолитный железобетон – 180 мм
- минераловатный утеплитель – 200 мм
- минераловатный утеплитель – 150 мм
- минераловатный утеплитель – 50 мм
- ГКЛВ – 75 мм

Экспликация помещений 1 этажа

№	Наименование	Площадь, м2	Площадь с коэф. м2
1Г			
1.1	Прихожая	4,62	4,62
1.2	Гостиная	10,85	10,85
1.3	Кухня-столовая	10,37	10,37
1.4	Жилая комната	9,96	9,96
1.5	С/У	4,94	4,94
		40,74	40,74
1В			
2.1	Прихожая	4,35	4,35
2.2	Кухня-столовая	19,99	19,99
2.3	Жилая комната	14,09	14,09
2.4	Гардероб	3,79	3,79
2.5	С/У	5,33	5,33
		47,55	47,55
МОП			
101	Тамбур	8,75	8,75
102	Тамбур	7,38	7,38
103	Тамбур	36,67	36,67
104	ПУИ	2,41	2,41
105	Колясочная	20,50	20,50
106	Межквартирный коридор	24,90	24,90
108	Выход из подземного этажа	1,00	1,00
109	Лестничная клетка	22,22	22,22
		123,83	123,83
Нежилое помещение 3			
201	Тамбур	4,87	4,87
202	С/У	3,42	3,42
203	Помещение	35,16	35,16
		43,45	43,45
Нежилое помещение 4			
301	Тамбур	5,88	5,88
302	С/У	3,24	3,24
303	Помещение	74,66	74,66
		83,78	83,78
Общая площадь помещений		339,35	339,35

Примечание:

1. В помещениях тамбура, входных групп, предусмотреть утепление плит перекрытия. См. АС.
2. За отметку 0.000 принят уровень чистого пола 1-го этажа, что соответствует абсолютной отметке 60,52.
3. Площади помещений определены по их размерам, измеряемым между отделанными поверхностями стен и перегородок на уровне пола (без учета плинтусов). Отделка стен и перегородок условно принята 20мм.
4. Ограждения выполнить металлическими, покрыть грунтовкой с последующей окраской эмалью, цвет см. АР.ПОФ, ограждения см. АС.
Ограждения в лестничной клетке выполнить высотой 1,2 м от чистого пола, цвет – RAL 7016.
5. Спецификацию витражей смотри лист - 12.
6. Спецификацию элементов заполнения дверных проемов смотри лист - 15.
7. Спецификацию элементов заполнения оконных проемов смотри лист - 13.
8. Спецификацию элементов заполнения балконных проемов смотри лист - 14.
9. Ведомость отделки стен помещений смотреть на листе - 16.
10. Ведомость отделки потолков смотреть на листе - 17.
11. Экспликацию полов смотреть на листах - 18, 19.
12. Лючки ревизии, их габариты и привязку, см. АС

6	-	Зам.	04-26		08.26
5	-	Зам.	04-26		06.26
4	-	Зам.	04-26		05.26
3	-	Зам.	04-26		01.26
2	-	Зам.	57-25		10.25
1	-	Зам.	57-25		05.25
Изм.	Кол.уч.	Лист	№док.	Подп.	Дата
Разработал		Дзю			02.25
Проверил		Серебряков			02.25
ГАП		Барышов			02.25
ГИП		Аверин			02.25
Н.контр		Рябиков			02.25

10101-ИДК23/86-АР/23-72.106- АР2

"Комплексная застройка территории, расположенной в границах улиц: Тобольский тракт-Обход города Тюмени (мкр. Губернаторский)"
Второй этап

Многоэтажный жилой дом с подземным паркингом ГП-72.106

Стадия	Лист	Листов
Р	3	

План 1 этажа. Секция 106.2.

DEVISION
Архитектура и брендинг

Согласовано

Согласовано

Взам. инв. №

Подп. и дата

Инв. № подл.

Формат А2А

План 2-5 этажа. Секция 106.2

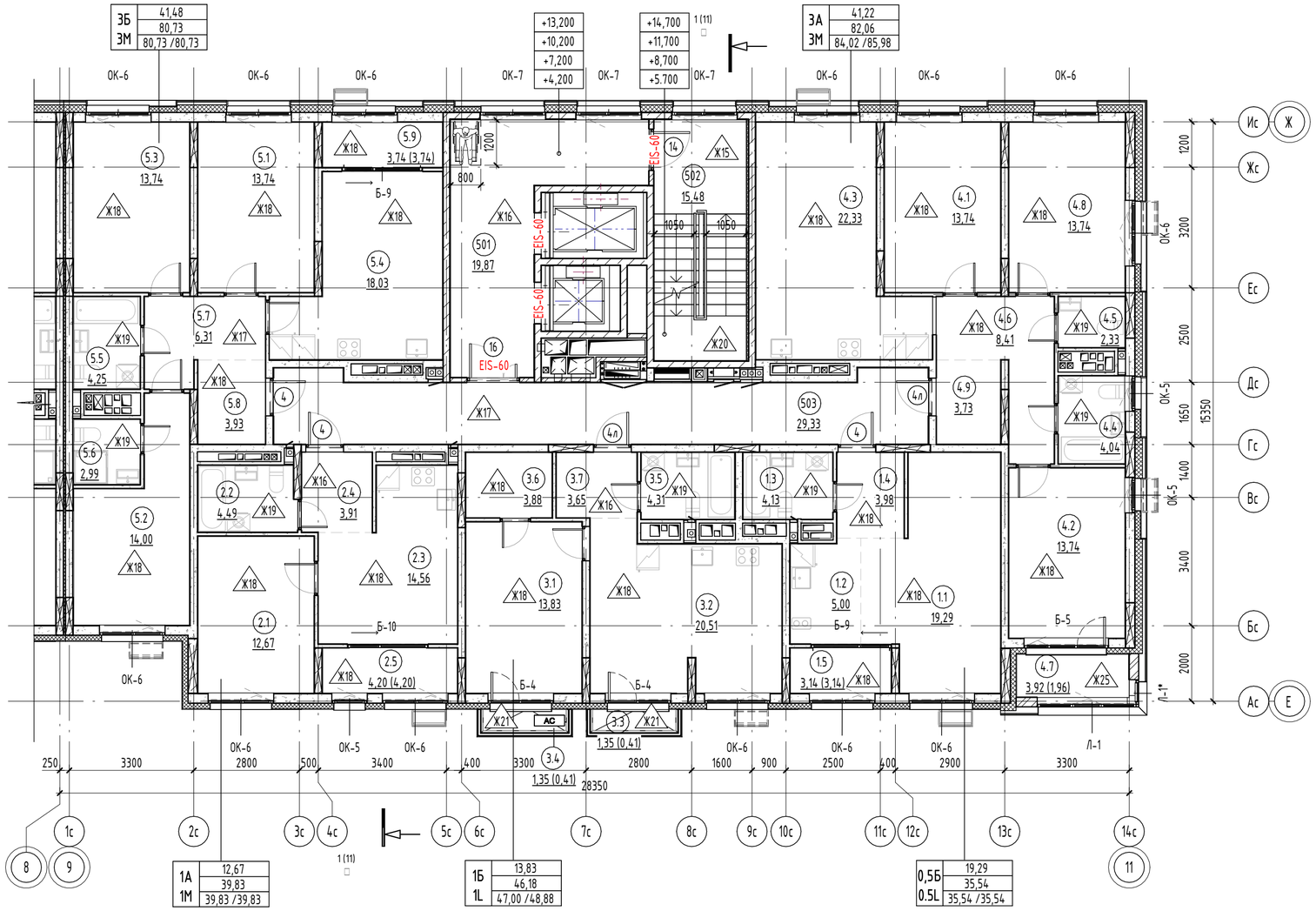

Компоновочная схема:

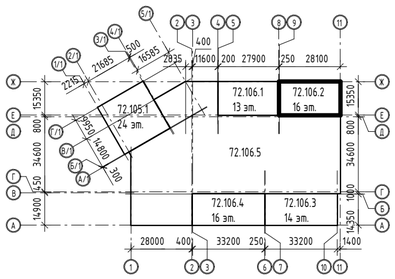

Условные обозначения:

- коллектор водоснабжения
- коллектор отопления
- электрощиток
- пожарный гидрант
- место размещения корзины кондиционера
- возможное место размещения корзины кондиционера
- зона безопасности 1200х800мм
- керамзитобетонная стена – 250 мм
- керамзитобетонная стена – 190 мм
- ГКЛВ - 75 мм
- керамзитобетонная перегородка – 90 мм
- монолитный железобетон – 250 мм
- монолитный железобетон – 200 мм
- монолитный железобетон – 180 мм
- минераловатный утеплитель – 200 мм
- минераловатный утеплитель – 150 мм
- минераловатный утеплитель – 50 мм

001 / 10,2 – Номер и площадь помещения

1 / EIS-60 – Марка двери; Предел огнестойкости

1 – Марка пола

Вн-1 – Марка витража

ОК-1 – Марка окна

Обозначение марки квартиры

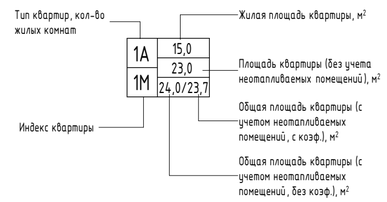

Экспликация помещений 2-5 этажа

№	Наименование	Площадь, м2	Площадь с коэф., м2
0,5Б			
1.1	Жилая комната	19,29	19,29
1.2	Кухня-ниша	5,00	5,00
1.3	С/У	4,13	4,13
1.4	Прихожая	3,98	3,98
1.5	Зимний сад	3,14	3,14
		35,54	35,54
1А			
2.1	Жилая комната	12,67	12,67
2.2	С/У	4,49	4,49
2.3	Кухня-столовая	14,56	14,56
2.4	Прихожая	3,91	3,91
2.5	Зимний сад	4,20	4,20
		39,83	39,83
1Б			
3.1	Жилая комната	13,83	13,83
3.2	Кухня-столовая	20,51	20,51
3.3	Балкон	1,35	0,41
3.4	Балкон	1,35	0,41
3.5	С/У	4,31	4,31
3.6	Гардероб	3,88	3,88
3.7	Прихожая	3,65	3,65
		48,88	47,00
3А			
4.1	Жилая комната	13,74	13,74
4.2	Жилая комната	13,74	13,74
4.3	Кухня-столовая	22,33	22,33
4.4	С/У	4,04	4,04
4.5	Уборная	2,33	2,33
4.6	Коридор	8,41	8,41
4.7	Лоджия	3,92	1,96
4.8	Жилая комната	13,74	13,74
4.9	Прихожая	3,73	3,73
		85,98	84,02
3Б			
5.1	Жилая комната	13,74	13,74
5.2	Жилая комната	14,00	14,00
5.3	Жилая комната	13,74	13,74
5.4	Кухня-столовая	18,03	18,03
5.5	С/У	4,25	4,25
5.6	Уборная	2,99	2,99
5.7	Коридор	6,31	6,31
5.8	Прихожая	3,93	3,93
5.9	Зимний сад	3,74	3,74
		80,73	80,73
МОП			
501	Лифтовой холл	19,87	19,87
502	Лестничная клетка	15,48	15,48
503	Межквартирный коридор	29,33	29,33
		64,68	64,68
Общая площадь помещений		355,64	351,80

Примечание:
1. Общие указания см. на листе 1.
2. Площади помещений определены по их размерам, измеряемым между отделанными поверхностями стен и перегородок на уровне пола (без учета плинтусов). Отделка стен и перегородок условно принята 20мм.
3. Ограждения выполнить металлическими, покрыть грунтовкой с последующей окраской эмалью, цвет см. АР.ПОФ, ограждения см. АС.
Ограждения в лестничной клетке выполнить высотой 1,2 м от чистого пола, цвет – RAL 7016
4. Спецификацию элементов заполнения дверных проемов смотри лист - 15.
5. Спецификацию элементов заполнения оконных проемов смотри лист - 13.
6. Спецификацию элементов заполнения балконных проемов смотри лист - 14.
7. Ведомость отделки стен помещений смотреть на листе - 16.
8. Ведомость отделки потолков смотреть на листе - 17.
9. Экспликацию полов смотреть на листах - 18, 19.
10. Лючки ревизии, их габариты и привязку, см. АС
11. EI-30* - противопожарные двери с пределом огнестойкости EI-30 предусматриваются для квартир, расположенных выше 15м.

6	-	Зам.	04-26		08.26	10101-ИДК23/86-АР/23-72.106- АР2
5	-	Зам.	04-26		06.26	
4	-	Зам.	04-26		05.26	
3	-	Зам.	04-26		01.26	"Комплексная застройка территории, расположенной в границах улиц: Тобольский тракт-Обход города Тюмени (мкр. Губернаторский)" Второй этап
2	-	Зам.	57-25		10.25	
Изм.	Кол.уч.	Лист	№док.	Подп.	Дата	
Разработал		Дзю			02.25	Многоэтажный жилой дом с подземным паркингом ГП-72.106
Проверил		Серебряков			02.25	
ГАП		Барышов			02.25	План 2-5 этажа. Секция 106.2.
ГИП		Аверин			02.25	
Н.контр		Рябиков			02.25	

Стадия	Лист	Листов
Р	4	

DEVISION Архитектура и брендинг

Формат А2А

Согласовано

Согласовано

Взам. инв. №

Подп. и дата

Инв. № подл.

План 6-11 этажа. Секция 106.2

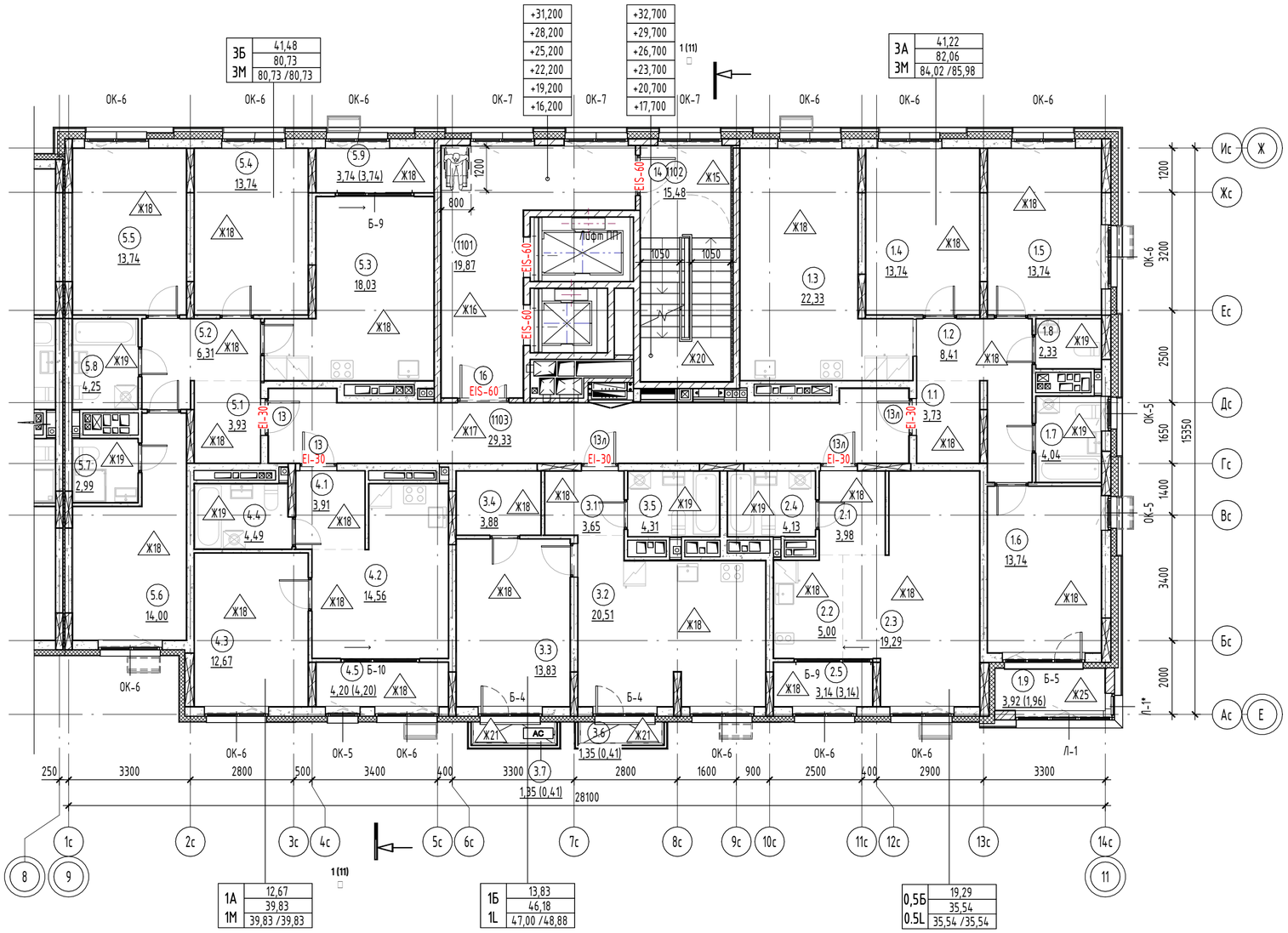

Компоновочная схема:

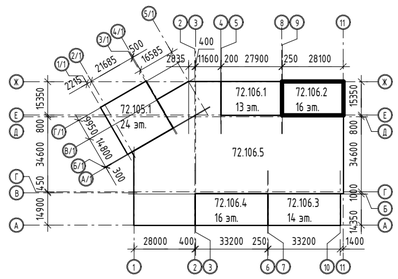

Условные обозначения:

- коллектор водоснабжения
- коллектор отопления
- электрощиток
- пожарный гидрант
- место размещения корзины кондиционера
- возможное место размещения корзины кондиционера
- зона безопасности 1200х800мм
- керамзитобетонная стена – 250 мм
- керамзитобетонная стена – 190 мм
- ГКЛВ - 75 мм
- керамзитобетонная перегородка – 90 мм
- монолитный железобетон – 250 мм
- монолитный железобетон – 200 мм
- монолитный железобетон – 180 мм
- минераловатный утеплитель – 200 мм
- минераловатный утеплитель – 150 мм
- минераловатный утеплитель – 50 мм

001 – Номер и площадь помещения (10,2)

1 – Марка двери

EIS-60 – Предел огнестойкости

1 – Марка пола

Вн-1 – Марка витража

ОК-1 – Марка окна

Обозначение марки квартиры

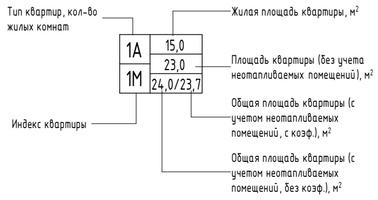

Экспликация помещений 6-11 этажа

№	Наименование	Площадь, м2	Площадь с коэф., м2
3А			
1.1	Прихожая	3,73	3,73
1.2	Коридор	8,41	8,41
1.3	Кухня-столовая	22,33	22,33
1.4	Жилая комната	13,74	13,74
1.5	Жилая комната	13,74	13,74
1.6	Жилая комната	13,74	13,74
1.7	С/У	4,04	4,04
1.8	Уборная	2,33	2,33
1.9	Лоджия	3,92	1,96
		85,98	84,02
0,5Б			
2.1	Прихожая	3,98	3,98
2.2	Кухня-ниша	5,00	5,00
2.3	Жилая комната	19,29	19,29
2.4	С/У	4,13	4,13
2.5	Зимний сад	3,14	3,14
		35,54	35,54
1Б			
3.1	Прихожая	3,65	3,65
3.2	Кухня-столовая	20,51	20,51
3.3	Жилая комната	13,83	13,83
3.4	Гардероб	3,88	3,88
3.5	С/У	4,31	4,31
3.6	Балкон	1,35	0,41
3.7	Балкон	1,35	0,41
		48,88	47,00
1А			
4.1	Прихожая	3,91	3,91
4.2	Кухня-столовая	14,56	14,56
4.3	Жилая комната	12,67	12,67
4.4	С/У	4,49	4,49
4.5	Зимний сад	4,20	4,20
		39,83	39,83
3Б			
5.1	Прихожая	3,93	3,93
5.2	Коридор	6,31	6,31
5.3	Кухня-столовая	18,03	18,03
5.4	Жилая комната	13,74	13,74
5.5	Жилая комната	13,74	13,74
5.6	Жилая комната	14,00	14,00
5.7	Уборная	2,99	2,99
5.8	С/У	4,25	4,25
5.9	Зимний сад	3,74	3,74
		80,73	80,73
МОП			
1101	Лифтовой холл	19,87	19,87
1102	Лестничная клетка	15,48	15,48
1103	Межквартирный коридор	29,33	29,33
		64,68	64,68
Общая площадь помещений		355,64	351,80

Примечание:
1. Общие указания см. на листе 1.
2. Площади помещений определены по их размерам, измеряемым между отделанными поверхностями стен и перегородок на уровне пола (без учета плинтусов). Отделка стен и перегородок условно принята 20мм.
3. Ограждения выполнить металлическими, покрыть грунтовкой с последующей окраской эмалью, цвет см. АР.ПОФ, ограждения см. АС. Ограждения в лестничной клетке выполнить высотой 1,2 м от чистого пола, цвет – RAL 7016
4. Спецификацию элементов заполнения дверных проемов смотри лист - 15.
5. Спецификацию элементов заполнения оконных проемов смотри лист - 13.
6. Спецификацию элементов заполнения балконных проемов смотри лист - 14.
7. Ведомость отделки стен помещений смотреть на листе - 16.
8. Ведомость отделки потолков смотреть на листе - 17.
9. Экспликацию полов смотреть на листах - 18, 19.
10. Лючки ревизии, их габариты и привязку, см. АС
11. EI-30* - противопожарные двери с пределом огнестойкости EI-30 предусматриваются для квартир, расположенных выше 15м.

6	-	Зам.	04-26		08.26	10101-ИДК23/86-АР/23-72.106- АР2
5	-	Зам.	04-26		06.26	
4	-	Зам.	04-26		05.26	"Комплексная застройка территории, расположенной в границах улиц: Тобольский тракт-Обход города Тюмени (мкр. Губернаторский)" Второй этап
2	-	Зам.	57-25		10.25	
Изм.	Кол.уч.	Лист	№док.	Подп.	Дата	
Разработал		Дзю			02.25	Многоэтажный жилой дом с подземным паркингом ГП-72.106
Проверил		Серебряков			02.25	Стадия: Р; Лист: 5; Листов:
ГАП		Барышов			02.25	План 6-11 этажа. Секция 106.2.
ГИП		Аверин			02.25	DEVISION Архитектура и брендинг
Н.контр		Рябиков			02.25	

Согласовано

Согласовано

Взам. инв. №

Подп. и дата

Инв. № подл.

Формат А2А

План 12 этажа. Секция 106.2

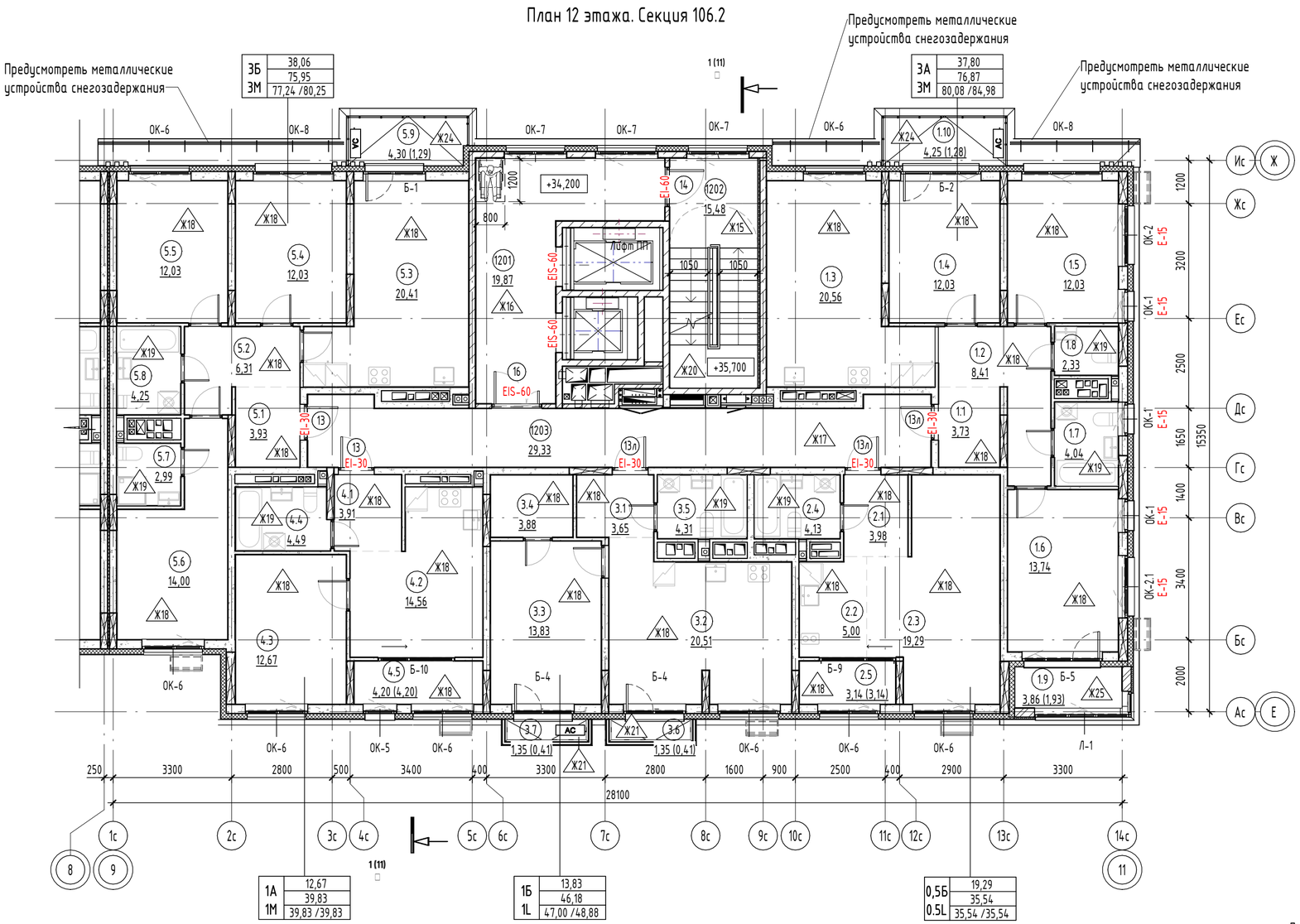

1А	12,67
1М	39,83 /39,83

1Б	13,83
1L	46,18
	47,00 /48,88

0,5Б	19,29
0.5L	35,54 /35,54

Условные обозначения:

- коллектор водоснабжения
- коллектор отопления
- электрощиток
- пожарный гидрант
- место размещения корзины кондиционера
- возможное место размещения корзины кондиционера
- зона безопасности 1200х800мм
- керамзитобетонная стена – 250 мм
- керамзитобетонная стена – 190 мм
- ГКЛВ - 75 мм
- керамзитобетонная перегородка – 90 мм
- монолитный железобетон – 250 мм
- монолитный железобетон – 200 мм
- монолитный железобетон – 180 мм
- минераловатный утеплитель – 200 мм
- минераловатный утеплитель – 150 мм
- минераловатный утеплитель – 50 мм

001 / 10,2 - Номер и площадь помещения

1 / EIS-60 - Марка двери, Предел огнестойкости

1 - Марка пола

Вн-1 - Марка витража

ОК-1 - Марка окна

Компоновочная схема:

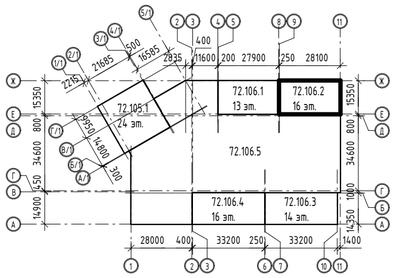

Обозначение марки квартиры

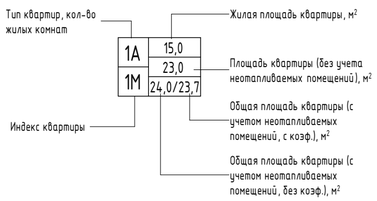

Экспликация помещений 12 этажа

№	Наименование	Площадь, м2	Площадь с коэф., м2
3А			
1.1	Прихожая	3,73	3,73
1.2	Коридор	8,41	8,41
1.3	Кухня-столовая	20,56	20,56
1.4	Жилая комната	12,03	12,03
1.5	Жилая комната	12,03	12,03
1.6	Жилая комната	13,74	13,74
1.7	С/У	4,04	4,04
1.8	Уборная	2,33	2,33
1.9	Лоджия	3,86	1,93
1.10	Балкон	4,25	1,28
		84,98	80,08
0,5Б			
2.1	Прихожая	3,98	3,98
2.2	Кухня-ниша	5,00	5,00
2.3	Жилая комната	19,29	19,29
2.4	С/У	4,13	4,13
2.5	Зимний сад	3,14	3,14
		35,54	35,54
1Б			
3.1	Прихожая	3,65	3,65
3.2	Кухня-столовая	20,51	20,51
3.3	Жилая комната	13,83	13,83
3.4	Гардероб	3,88	3,88
3.5	С/У	4,31	4,31
3.6	Балкон	1,35	0,41
3.7	Балкон	1,35	0,41
		48,88	47,00
1А			
4.1	Прихожая	3,91	3,91
4.2	Кухня-столовая	14,56	14,56
4.3	Жилая комната	12,67	12,67
4.4	С/У	4,49	4,49
4.5	Зимний сад	4,20	4,20
		39,83	39,83
3Б			
5.1	Прихожая	3,93	3,93
5.2	Коридор	6,31	6,31
5.3	Кухня-столовая	20,41	20,41
5.4	Жилая комната	12,03	12,03
5.5	Жилая комната	12,03	12,03
5.6	Жилая комната	14,00	14,00
5.7	Уборная	2,99	2,99
5.8	С/У	4,25	4,25
5.9	Балкон	4,30	1,29
		80,25	77,24
МОП			
1201	Лифтовой холл	19,87	19,87
1202	Лестничная клетка	15,48	15,48
1203	Межквартирный коридор	29,33	29,33
		64,68	64,68
Общая площадь помещений		354,16	344,37

Примечание:

1. Общие указания см. на листе 1.
2. Площади помещений определены по их размерам, измеряемым между отделанными поверхностями стен и перегородок на уровне пола (без учета плинтусов). Отделка стен и перегородок условно принята 20мм.
3. Ограждения выполнить металлическими, покрыть грунтовкой с последующей окраской эмалью, цвет см. АР.ПОФ, ограждения см. АС. Ограждения в лестничной клетке выполнить высотой 1,2 м от чистого пола, цвет – RAL 7016
4. Спецификацию элементов заполнения дверных проемов смотри лист - 15.
5. Спецификацию элементов заполнения оконных проемов смотри лист - 13.
6. Спецификацию элементов заполнения балконных проемов смотри лист - 14.
7. Ведомость отделки стен помещений смотреть на листе - 16.
8. Ведомость отделки потолков смотреть на листе - 17.
9. Экспликацию полов смотреть на листах - 18, 19.
10. Лючки ревизии, их габариты и привязку, см. АС
11. EI-30* - противопожарные двери с пределом огнестойкости EI-30 предусматриваются для квартир, расположенных выше 15м.

6	-	Зам.	04-26		08.26	10101-ИДК23/86-АР/23-72.106- АР2
5	-	Зам.	04-26		06.26	
4	-	Зам.	04-26		05.26	"Комплексная застройка территории, расположенной в границах улиц: Тобольский тракт-Обход города Тюмени (мкр. Губернаторский)" Второй этап
2	-	Зам.	57-25		10.25	
Изм.	Кол.уч.	Лист	№док.	Подп.	Дата	
Разработал		Дзю			02.25	Многоэтажный жилой дом с подземным паркингом ГП-72.106
Проверил		Серебряков			02.25	
ГАП		Барышов			02.25	План 12 этажа. Секция 106.2.
ГИП		Аверин			02.25	
Н.контр		Рябиков			02.25	

Стадия	Лист	Листов
Р	6	

DEVISION Архитектура и брендинг

Формат А2А

Согласовано

Согласовано

Взам. инв. №

Подп. и дата

Инв. № подл.

План 13, 15 этажа. Секция 106.2



Компоновочная схема:

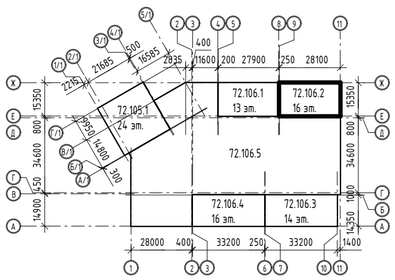

Условные обозначения:

- коллектор водоснабжения
- коллектор отопления
- электрощиток
- пожарный гидрант
- место размещения корзины кондиционера
- возможное место размещения корзины кондиционера
- зона безопасности 1200х800мм
- керамзитобетонная стена – 250 мм
- керамзитобетонная стена – 190 мм
- ГКЛВ - 75 мм
- керамзитобетонная перегородка – 90 мм
- монолитный железобетон – 250 мм
- монолитный железобетон – 200 мм
- монолитный железобетон – 180 мм
- минераловатный утеплитель – 200 мм
- минераловатный утеплитель – 150 мм
- минераловатный утеплитель – 50 мм

001 / 10,2 – Номер и площадь помещения

1 – Марка двери

EIS-60 – Предел огнестойкости

1 – Марка пола

Вн-1 – Марка витража

ОК-1 – Марка окна

Обозначение марки квартиры

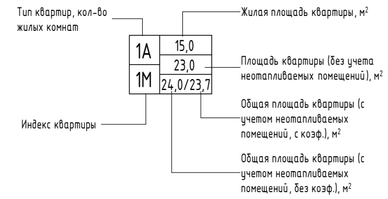

Экспликация помещений 13, 15 этажа

№	Наименование	Площадь, м2	Площадь с коэф., м2
3А			
1.1	Прихожая	3,73	3,73
1.2	Коридор	8,41	8,41
1.3	Кухня-столовая	20,56	20,56
1.4	Жилая комната	12,03	12,03
1.5	Жилая комната	12,03	12,03
1.6	Жилая комната	13,74	13,74
1.7	С/У	4,04	4,04
1.8	Уборная	2,33	2,33
1.9	Лоджия	3,86	1,93
1.10	Балкон	4,31	1,29
		85,04	80,09
0,5Б			
2.1	Прихожая	3,98	3,98
2.2	Кухня-ниша	5,00	5,00
2.3	Жилая комната	19,29	19,29
2.4	С/У	4,13	4,13
2.5	Зимний сад	3,14	3,14
		35,54	35,54
1Б			
3.1	Прихожая	3,65	3,65
3.2	Кухня-столовая	20,51	20,51
3.3	Жилая комната	13,83	13,83
3.4	Гардероб	3,88	3,88
3.5	С/У	4,31	4,31
3.6	Балкон	1,35	0,41
3.7	Балкон	1,35	0,41
		48,88	47,00
1А			
4.1	Прихожая	3,91	3,91
4.2	Кухня-столовая	14,56	14,56
4.3	Жилая комната	12,67	12,67
4.4	С/У	4,49	4,49
4.5	Зимний сад	4,20	4,20
		39,83	39,83
3Б			
5.1	Прихожая	3,93	3,93
5.2	Коридор	6,31	6,31
5.3	Кухня-столовая	20,41	20,41
5.4	Жилая комната	12,03	12,03
5.5	Жилая комната	12,03	12,03
5.6	Жилая комната	14,00	14,00
5.7	Уборная	2,99	2,99
5.8	С/У	4,25	4,25
5.9	Балкон	4,25	1,28
		80,20	77,23
МОП			
1301	Лифтовой холл	19,87	19,87
1302	Лестничная клетка	15,48	15,48
1303	Межквартирный коридор	29,33	29,33
		64,68	64,68
Общая площадь помещений		354,17	344,37

Примечание:
1. Общие указания см. на листе 1.
2. Площади помещений определены по их размерам, измеряемым между отделанными поверхностями стен и перегородок на уровне пола (без учета плинтусов). Отделка стен и перегородок условно принята 20мм.
3. Ограждения выполнить металлическими, покрыть грунтовкой с последующей окраской эмалью, цвет см. АР.ПОФ, ограждения см. АС. Ограждения в лестничной клетке выполнить высотой 1,2 м от чистого пола, цвет – RAL 7016.
4. Спецификацию элементов заполнения дверных проемов смотри лист - 15.
5. Спецификацию элементов заполнения оконных проемов смотри лист - 13.
6. Спецификацию элементов заполнения балконных проемов смотри лист - 14.
7. Ведомость отделки стен помещений смотреть на листе - 16.
8. Ведомость отделки потолков смотреть на листе - 17.
9. Экспликацию полов смотреть на листах - 18, 19.
10. Лючки ревизии, их габариты и привязку, см. АС
11. EI-30* - противопожарные двери с пределом огнестойкости EI-30 предусматриваются для квартир, расположенных выше 15м.

6	-	Зам.	04-26		08.26	10101-ИДК23/86-АР/23-72.106- АР2
5	-	Зам.	04-26		06.26	
4	-	Зам.	04-26		05.26	"Комплексная застройка территории, расположенной в границах улиц: Тобольский тракт-Обход города Тюмени (мкр. Губернаторский)" Второй этап
2	-	Зам.	57-25		10.25	
Изм.	Кол.уч.	Лист	№док.	Подп.	Дата	
Разработал		Дзю			02.25	Многоэтажный жилой дом с подземным паркингом ГП-72.106
Проверил		Серебряков			02.25	
ГАП		Барышов			02.25	План 13,15 этажа. Секция 106.2.
ГИП		Аверин			02.25	
Н.контр		Рябиков			02.25	

Стадия	Лист	Листов
Р	7	

DEVISION Архитектура и брендинг

Формат А2А

Согласовано

Согласовано

Взам. инв. №

Подп. и дата

Инв. № подл.

План 14 этажа. Секция 106.2.

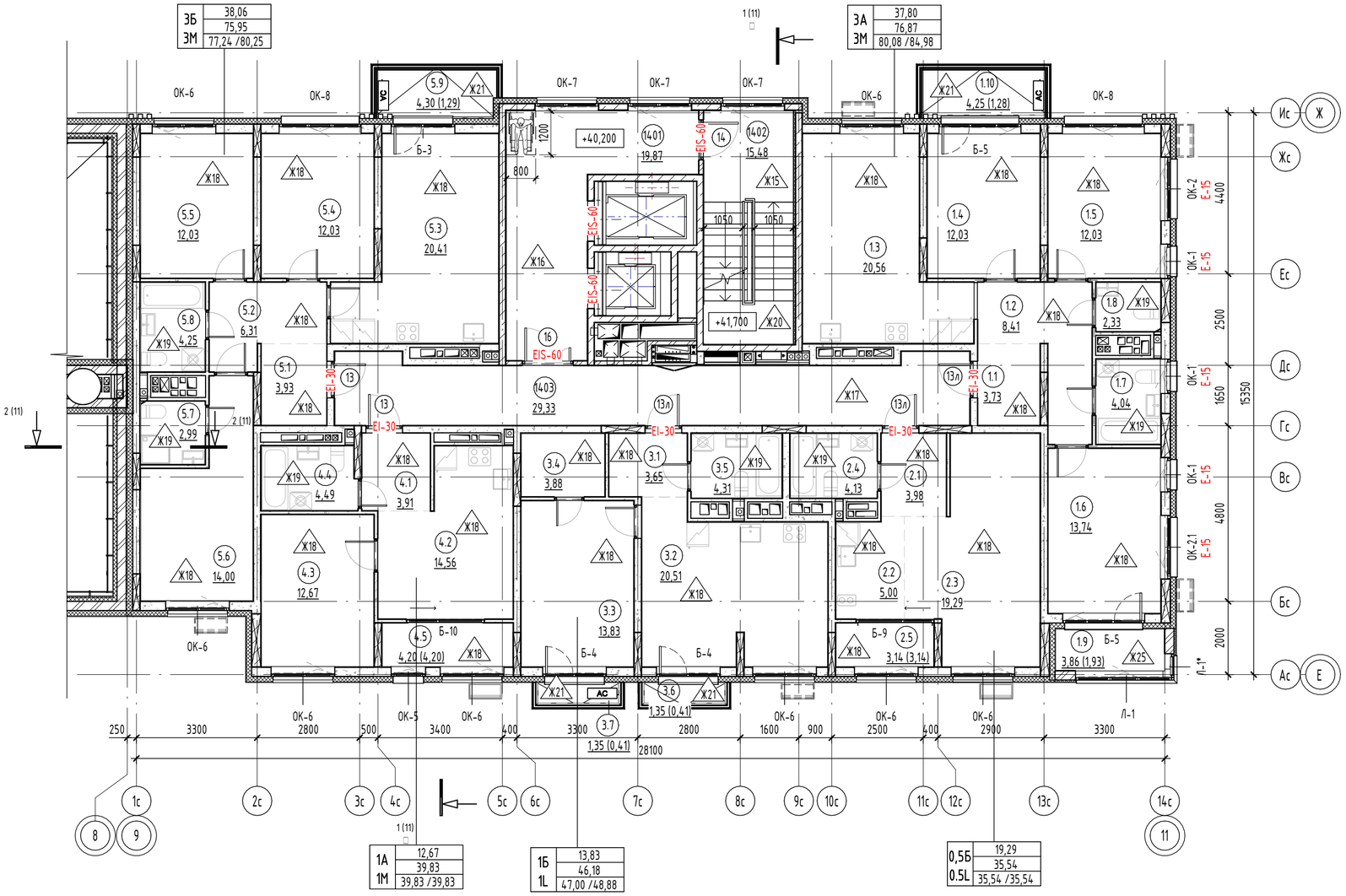

Условные обозначения:

- коллектор водоснабжения
- коллектор отопления
- электрощиток
- пожарный гидрант
- место размещения корзины кондиционера
- возможное место размещения корзины кондиционера
- зона безопасности 1200х800мм
- керамзитобетонная стена – 250 мм
- керамзитобетонная стена – 190 мм
- ГКЛВ - 75 мм
- керамзитобетонная перегородка – 90 мм
- монолитный железобетон – 250 мм
- монолитный железобетон – 200 мм
- монолитный железобетон – 180 мм
- минераловатный утеплитель – 200 мм
- минераловатный утеплитель – 150 мм
- минераловатный утеплитель – 50 мм

001 / 10,2 – Номер и площадь помещения

1 / EIS-60 – Марка двери / Предел огнестойкости

1 – Марка пола

Вн-1 – Марка витража

ОК-1 – Марка окна

Компоновочная схема:

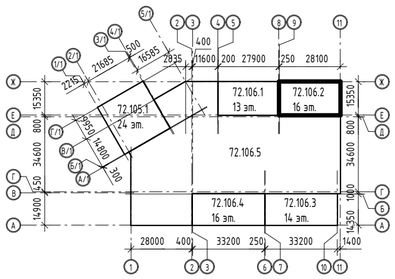

Обозначение марки квартиры

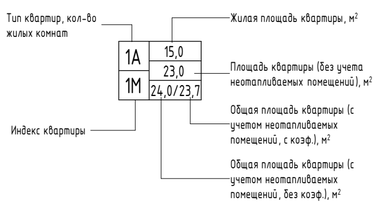

Экспликация помещений 14 этажа

№	Наименование	Площадь, м2	Площадь с коэф., м2
3А			
1.1	Прихожая	3,73	3,73
1.2	Коридор	8,41	8,41
1.3	Кухня-столовая	20,56	20,56
1.4	Жилая комната	12,03	12,03
1.5	Жилая комната	12,03	12,03
1.6	Жилая комната	13,74	13,74
1.7	С/У	4,04	4,04
1.8	Уборная	2,33	2,33
1.9	Лоджия	3,86	1,93
1.10	Балкон	4,25	1,28
		84,98	80,08
0,5Б			
2.1	Прихожая	3,98	3,98
2.2	Кухня-ниша	5,00	5,00
2.3	Жилая комната	19,29	19,29
2.4	С/У	4,13	4,13
2.5	Зимний сад	3,14	3,14
		35,54	35,54
1Б			
3.1	Прихожая	3,65	3,65
3.2	Кухня-столовая	20,51	20,51
3.3	Жилая комната	13,83	13,83
3.4	Гардероб	3,88	3,88
3.5	С/У	4,31	4,31
3.6	Балкон	1,35	0,41
3.7	Балкон	1,35	0,41
		48,88	47,00
1А			
4.1	Прихожая	3,91	3,91
4.2	Кухня-столовая	14,56	14,56
4.3	Жилая комната	12,67	12,67
4.4	С/У	4,49	4,49
4.5	Зимний сад	4,20	4,20
		39,83	39,83
1Б			
5.1	Прихожая	3,93	3,93
5.2	Коридор	6,31	6,31
5.3	Кухня-столовая	20,41	20,41
5.4	Жилая комната	12,03	12,03
5.5	Жилая комната	12,03	12,03
5.6	Жилая комната	14,00	14,00
5.7	Уборная	2,99	2,99
5.8	С/У	4,25	4,25
5.9	Балкон	4,30	1,29
		80,25	77,24
МОП			
1401	Лифтовой холл	19,87	19,87
1402	Лестничная клетка	15,48	15,48
1403	Межквартирный коридор	29,33	29,33
		64,68	64,68
Общая площадь помещений		354,16	344,37

Примечание:
1. Общие указания см. на листе 1.
2. Площади помещений определены по их размерам, измеряемым между отделанными поверхностями стен и перегородок на уровне пола (без учета плинтусов). Отделка стен и перегородок условно принята 20мм.
3. Ограждения выполнить металлическими, покрыть грунтовкой с последующей окраской эмалью, цвет см. АР.ПОФ, ограждения см. АС.
Ограждения в лестничной клетке выполнить высотой 1,2 м от чистого пола, цвет – RAL 7016
4. Спецификацию элементов заполнения дверных проемов смотри лист - 15.
5. Спецификацию элементов заполнения оконных проемов смотри лист - 13.
6. Спецификацию элементов заполнения балконных проемов смотри лист - 14.
7. Ведомость отделки стен помещений смотреть на листе - 16.
8. Ведомость отделки потолков смотреть на листе - 17.
9. Экспликацию полов смотреть на листах - 18, 19.
10. Лючки ревизии, их габариты и привязку, см. АС
11. EI-30* - противопожарные двери с пределом огнестойкости EI-30 предусматриваются для квартир, расположенных выше 15м.

Изм.	Кол.уч.	Лист	№док.	Подп.	Дата
6	-	Зам.	04-26		08.26
5	-	Зам.	04-26		06.26
4	-	Зам.	04-26		05.26
3	-	Зам.	04-26		01.26
2	-	Зам.	57-25		10.25
Разработал		Дзю			02.25
Проверил		Серебряков			02.25
ГАП		Барышов			02.25
ГИП		Аверин			02.25
Н.контр		Рябиков			02.25

10101-ИДК23/86-АР/23-72.106- АР2

"Комплексная застройка территории, расположенной в границах улиц: Тобольский тракт-Обход города Тюмени (мкр. Губернаторский)"
Второй этап

Многоэтажный жилой дом с подземным паркингом ГП-72.106

Стадия	Лист	Листов
Р	8	

План 14 этажа. Секция 106.2.

DEVISION Архитектура и брендинг

Согласовано

Согласовано

Взам. инв. №

Подп. и дата

Инв. № подл.

Формат А2А

План 16 этажа. Секция 106.2

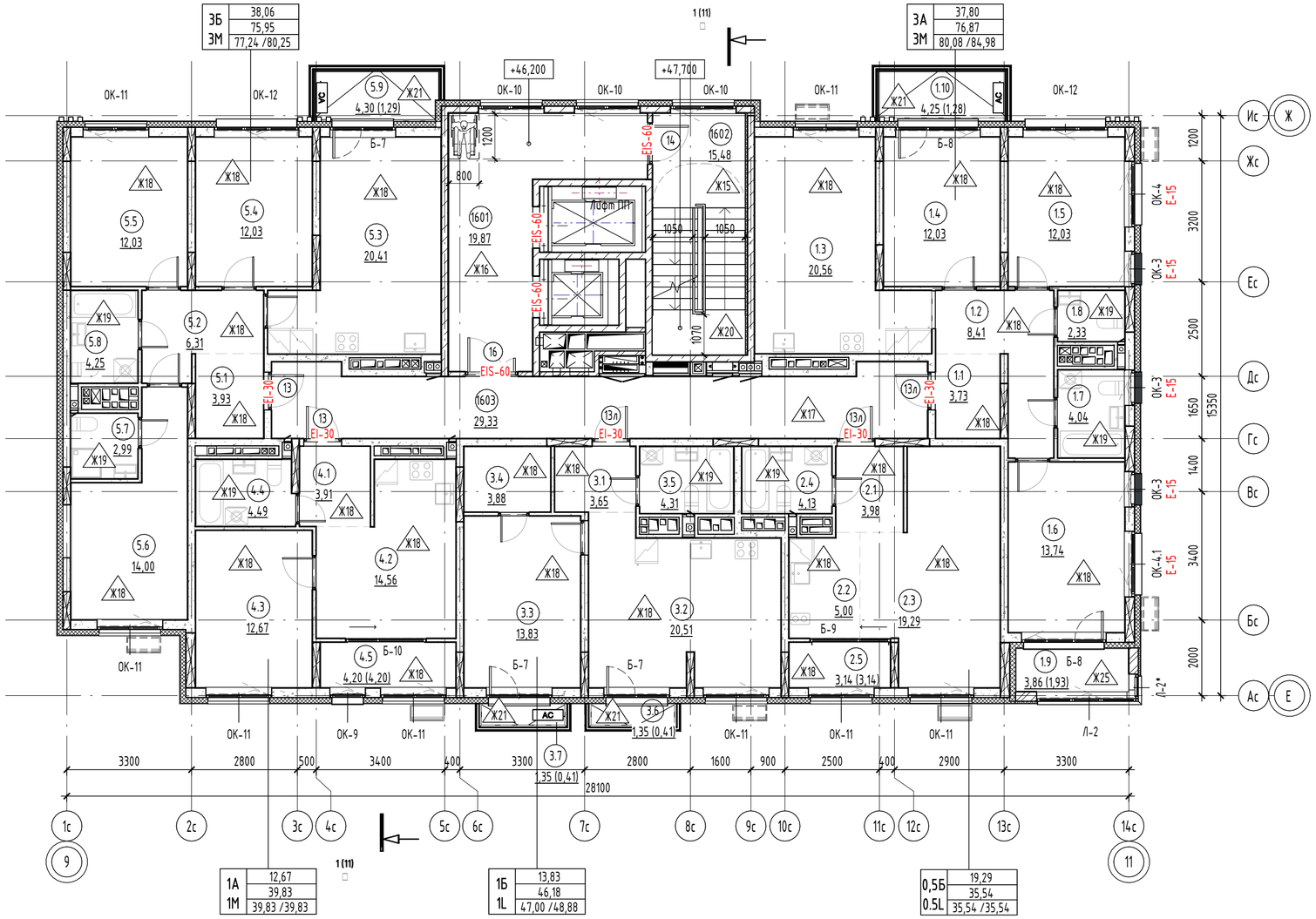

Условные обозначения:

- коллектор водоснабжения
- коллектор отопления
- электрощиток
- пожарный гидрант
- место размещения корзины кондиционера
- возможное место размещения корзины кондиционера
- зона безопасности 1200х800мм
- керамзитобетонная стена – 250 мм
- керамзитобетонная стена – 190 мм
- ГКЛВ - 75 мм
- керамзитобетонная перегородка – 90 мм
- монолитный железобетон – 250 мм
- монолитный железобетон – 200 мм
- монолитный железобетон – 180 мм
- минераловатный утеплитель – 200 мм
- минераловатный утеплитель – 150 мм
- минераловатный утеплитель – 50 мм

001 / 10,2 – Номер и площадь помещения

1 / EIS-60 – Марка двери, Предел огнестойкости

1 – Марка пола

Вн-1 – Марка витража

ОК-1 – Марка окна

Обозначение марки квартиры

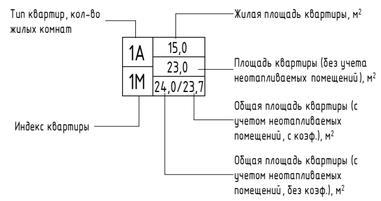

Компоновочная схема:

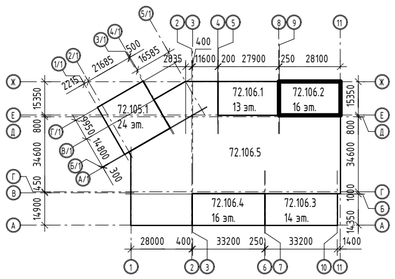

Экспликация помещений 16 этажа

№	Наименование	Площадь, м2	Площадь с коэф., м2
3А			
1.1	Прихожая	3,73	3,73
1.2	Коридор	8,41	8,41
1.3	Кухня-столовая	20,56	20,56
1.4	Жилая комната	12,03	12,03
1.5	Жилая комната	12,03	12,03
1.6	Жилая комната	13,74	13,74
1.7	С/У	4,04	4,04
1.8	Уборная	2,33	2,33
1.9	Лоджия	3,86	1,93
1.10	Балкон	4,25	1,28
		84,98	80,08
0,5Б			
2.1	Прихожая	3,98	3,98
2.2	Кухня-ниша	5,00	5,00
2.3	Жилая комната	19,29	19,29
2.4	С/У	4,13	4,13
2.5	Зимний сад	3,14	3,14
		35,54	35,54
1Б			
3.1	Прихожая	3,65	3,65
3.2	Кухня-столовая	20,51	20,51
3.3	Жилая комната	13,83	13,83
3.4	Гардероб	3,88	3,88
3.5	С/У	4,31	4,31
3.6	Балкон	1,35	0,41
3.7	Балкон	1,35	0,41
		48,88	47,00
1А			
4.1	Прихожая	3,91	3,91
4.2	Кухня-столовая	14,56	14,56
4.3	Жилая комната	12,67	12,67
4.4	С/У	4,49	4,49
4.5	Зимний сад	4,20	4,20
		39,83	39,83
3Б			
5.1	Прихожая	3,93	3,93
5.2	Коридор	6,31	6,31
5.3	Кухня-столовая	20,41	20,41
5.4	Жилая комната	12,03	12,03
5.5	Жилая комната	12,03	12,03
5.6	Жилая комната	14,00	14,00
5.7	Уборная	2,99	2,99
5.8	С/У	4,25	4,25
5.9	Балкон	4,30	1,29
		80,25	77,24
МОП			
1601	Лифтовой холл	19,87	19,87
1602	Лестничная клетка	15,48	15,48
1603	Межквартирный коридор	29,33	29,33
		64,68	64,68
Общая площадь помещений		354,16	344,37

Примечание:
1. Общие указания см. на листе 1.
2. Площади помещений определены по их размерам, измеряемым между отделанными поверхностями стен и перегородок на уровне пола (без учета плинтусов). Отделка стен и перегородок условно принята 20мм.
3. Ограждения выполнить металлическими, покрыть грунтовкой с последующей окраской эмалью, цвет см. АР.ПОФ, ограждения см. АС. Ограждения в лестничной клетке выполнить высотой 1,2 м от чистого пола, цвет – RAL 7016
4. Спецификацию элементов заполнения дверных проемов смотри лист - 15.
5. Спецификацию элементов заполнения оконных проемов смотри лист - 13.
6. Спецификацию элементов заполнения балконных проемов смотри лист - 14.
7. Ведомость отделки стен помещений смотреть на листе - 16.
8. Ведомость отделки потолков смотреть на листе - 17.
9. Экспликацию полов смотреть на листах - 18, 19.
10. Лючки ревизии, их габариты и привязку, см. АС
11. EI-30* - противопожарные двери с пределом огнестойкости EI-30 предусматриваются для квартир, расположенных выше 15м.

6	-	Зам.	04-26		08.26
5	-	Зам.	04-26		06.26
4	-	Зам.	04-26		05.26
3	-	Зам.	04-26		01.26
2	-	Зам.	57-25		10.25
Изм.	Кол.уч.	Лист	№док.	Подп.	Дата
Разработал		Дзю			02.25
Проверил		Серебряков			02.25
ГАП		Барышов			02.25
ГИП		Аверин			02.25
Н.контр		Рябиков			02.25

10101-ИДК23/86-АР/23-72.106- АР2

"Комплексная застройка территории, расположенной в границах улиц: Тобольский тракт-Обход города Тюмени (мкр. Губернаторский)"
Второй этап

Многоэтажный жилой дом с подземным паркингом ГП-72.106

Стадия	Лист	Листов
Р	9	

План 16 этажа. Секция 106.2.

DEVISION Архитектура и брендинг

Формат А2А

Согласовано

Согласовано

Взам. инв. №

Подп. и дата

Инв. № подл.

Экспликация помещений кровли		
№	Наименование	Площадь, м2
Техническое помещение		
1701	Машинное помещение	19,70
		19,70
МОП		
1702	Лестничная клетка	25,64
		25,64
Общая площадь помещений		45,34

План кровли. Секция 106.2

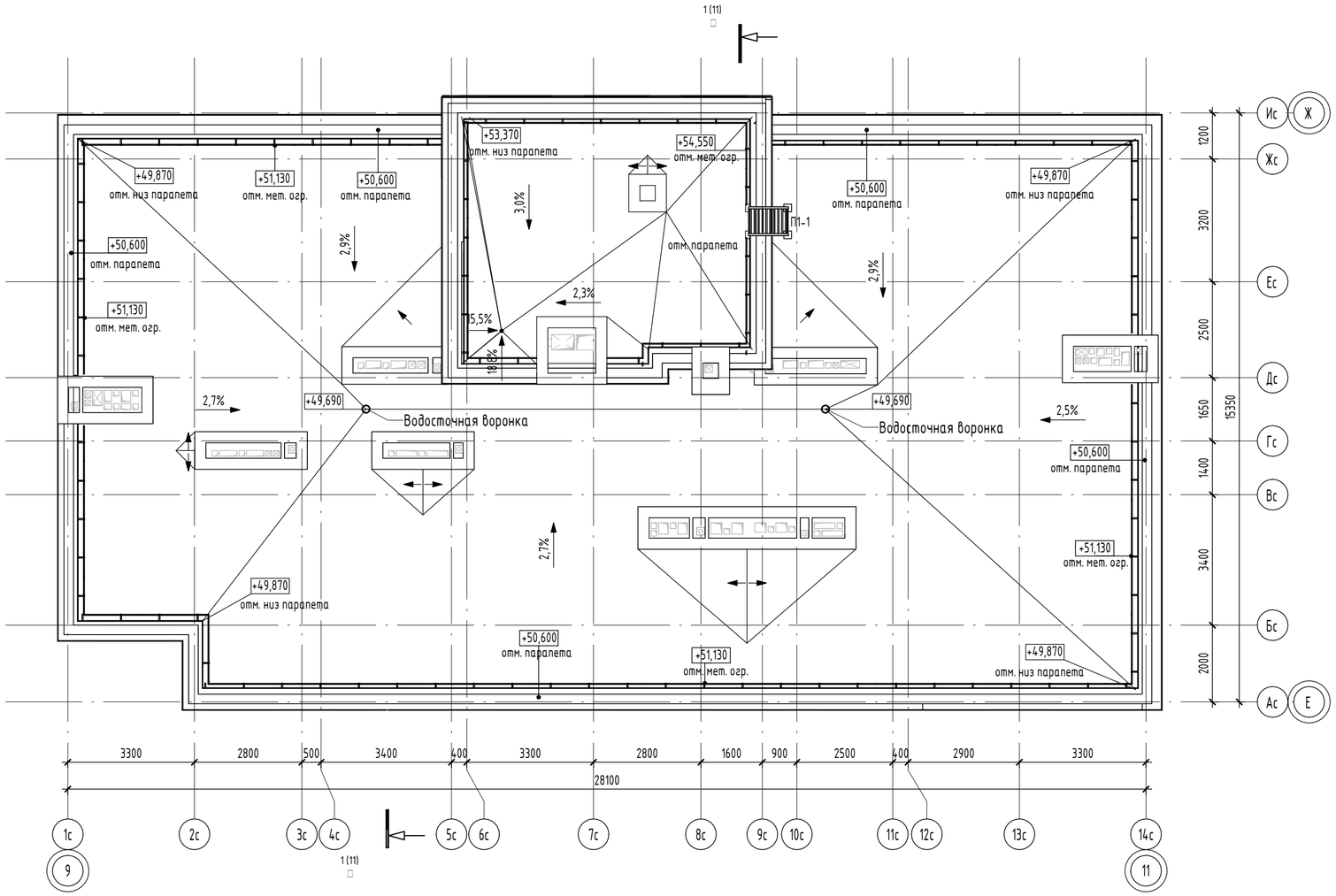

Фрагмент выхода на кровлю. Секция 106.2

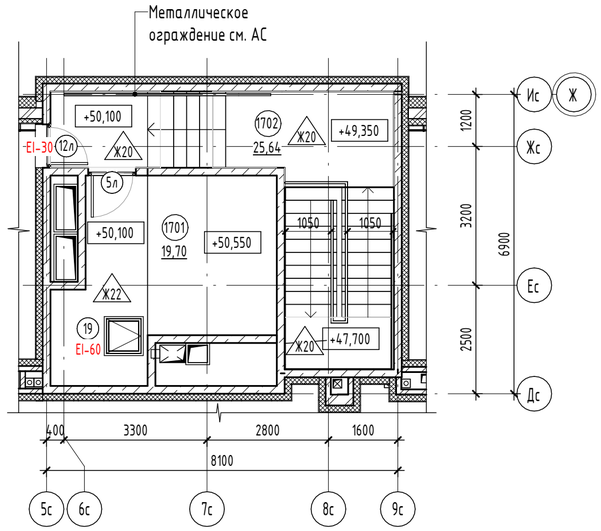

Компоновочная схема:

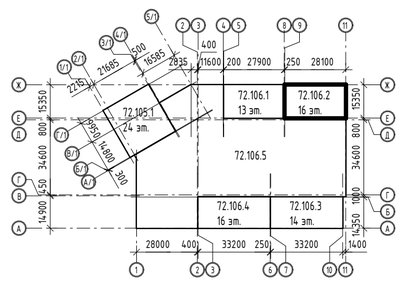

001 – Номер и площадь помещения
10,2

1 – Марка двери
EIS-60 – Предел огнестойкости

Примечание:
1. Общие указания см. на листе 1.
2. Площади помещений определены по их размерам, измеряемым между отделанными поверхностями стен и перегородок на уровне пола (без учета плинтусов). Отделка стен и перегородок условно принята 20мм.
3. Ограждения в лестничной клетки, выполнить высотой 1,2м от чистого пола, металлическими, окрашенными краской по металлу за 2 раза, RAL 7016. Ограждения выполнить непрерывными с поручнями, рассчитанными на восприятие горизонтальных нагрузок не менее 0,3 кН/м. См. АС.
4. Ограждение парапетов RAL 7016, рассчитанное на восприятие горизонтальных нагрузок не менее 0,3 кН/м. См. АС.
4. Спецификацию элементов заполнения дверных проемов смотри лист - 15.
5. Ведомость отделки стен помещений смотреть на листе - 16.
6. Ведомость отделки потолков смотреть на листе - 17.
7. Экспликацию полов смотреть на листах - 18, 19.
8. Отметки и раскрытие вентиляционных шахт, оборудование на кровли см. ОВ, АС.

5	-	Зам.	04-26		06.26	10101-ИДК23/86-АР/23-72.106- АР2
4	-	Зам.	04-26		05.26	
3	-	Зам.	04-26		01.26	"Комплексная застройка территории, расположенной в границах улиц: Тобольский тракт-Обход города Тюмени (мкр. Губернаторский)" Второй этап
2	-	Зам.	57-25		10.25	
1	-	Зам.	57-25		05.25	
Изм.	Кол.уч.	Лист	№док.	Подп.	Дата	
Разработал		Дэю			02.25	Многоэтажный жилой дом с подземным паркингом ГП-72.106
Проверил		Серебряков			02.25	
ГАП		Барышов			02.25	План кровли. Фрагмент выхода на кровлю. Секция 106.2.
ГИП		Аверин			02.25	
Н.контр		Рябиков			02.25	

Стадия	Лист	Листов
Р	10	

DEVISION
Архитектура и брендинг

Согласовано
Согласовано
Взам. инв. №
Подп. и дата
Инв. № подл.

Формат А2А

Разрез 1-1. Секция 106.2

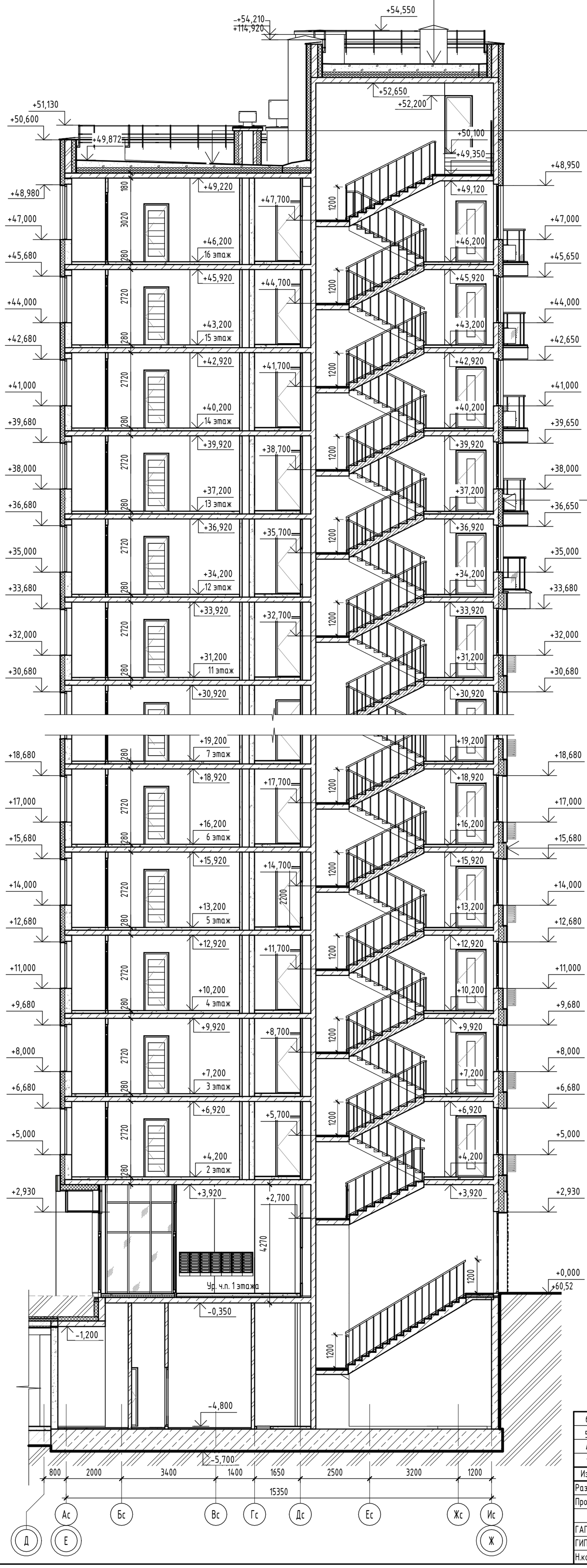

Щебень фр.5	- 20-70 мм
Профилированная мембрана Plastguard GEO	
ПВХ Мембрана Plastfoil Polar	- 1,5 мм
Геотекстиль TERRAISOL	- 100 г/м2
Уклонообразующий слой из плит ПЕНОПЛЭКС УКЛОН по схеме	
Утепление из ПЕНОПЛЭКС	- 200 мм
Плёночная пароизоляция	- 200 мкм
Ж/б плита покрытия	- 200 мм

Щебень фр.5	- 20-70 мм
Профилированная мембрана Plastguard GEO	
ПВХ Мембрана Plastfoil Polar	- 1,5 мм
Геотекстиль TERRAISOL	- 100 г/м2
Уклонообразующий слой из плит ПЕНОПЛЭКС УКЛОН по схеме	
Утепление из ПЕНОПЛЭКС	- 200 мм
Плёночная пароизоляция	- 200 мкм
Ж/б плита покрытия	- 200 мм

Штукатурка по фасадной системе	- 20 мм
Минераловатная плита (см. АС)	- 150 мм
Керамзитобетонные блоки (см. АС)	- 250 мм

Навесной вентилируемый фасад	- 150 мм
Минераловатная плита (см. АС)	- 200 мм
Керамзитобетонные блоки (см. АС)	- 250 мм

Компоновочная схема:

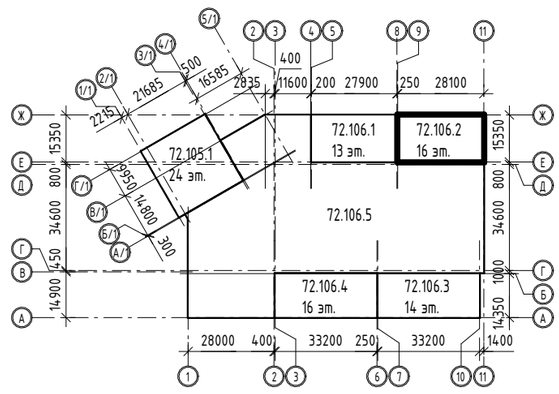

Примечание:

1. За отметку 0.000 принят уровень чистого пола 1-го этажа, что соответствует абсолютной отметке 60,52.
2. Для фасадов используется фасадная декоративная штукатурка, окрашенная в массе.

Изм.	Кол.уч.	Лист	№док.	Подп.	Дата
6	-	Зам.	04-26		08.26
5	-	Зам.	04-26		06.26
4	-	Зам.	04-26		05.26
1	-	Зам.	57-25		05.25
Разработал		Дзю			02.25
Проверил		Серебряков			02.25
ГАП		Барышов			02.25
ГИП		Аверин			02.25
Н.контр		Рябиков			02.25

10101-ИДК23/86-АР/23-72.106- АР2

"Комплексная застройка территории, расположенной в границах улиц: Тобольский тракт-Обход города Тюмени (мкр. Губернаторский)"
Второй этап

Многоэтажный жилой дом с подземным паркингом ГП-72.106

Стадия	Лист	Листов
Р	11	

Разрез 1-1. Секция 106.2.

DEVISION
Архитектура и брендинг

Формат А2К

Согласовано

Взам. инв. №

Подп. и дата

Инв. № подл.

Сечение А-А (3)

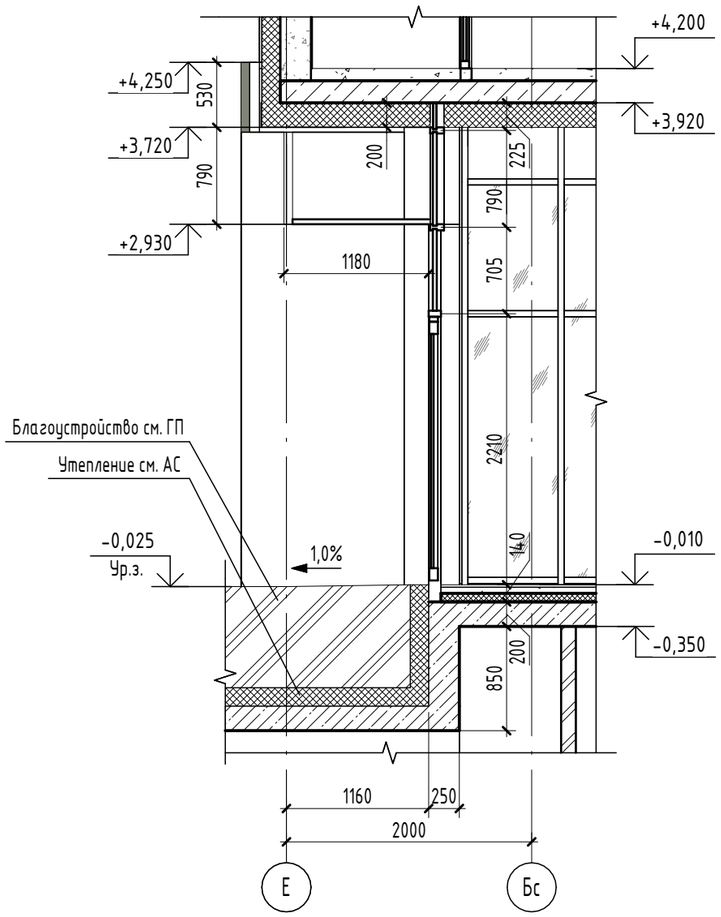

Сечение Б-Б (3)

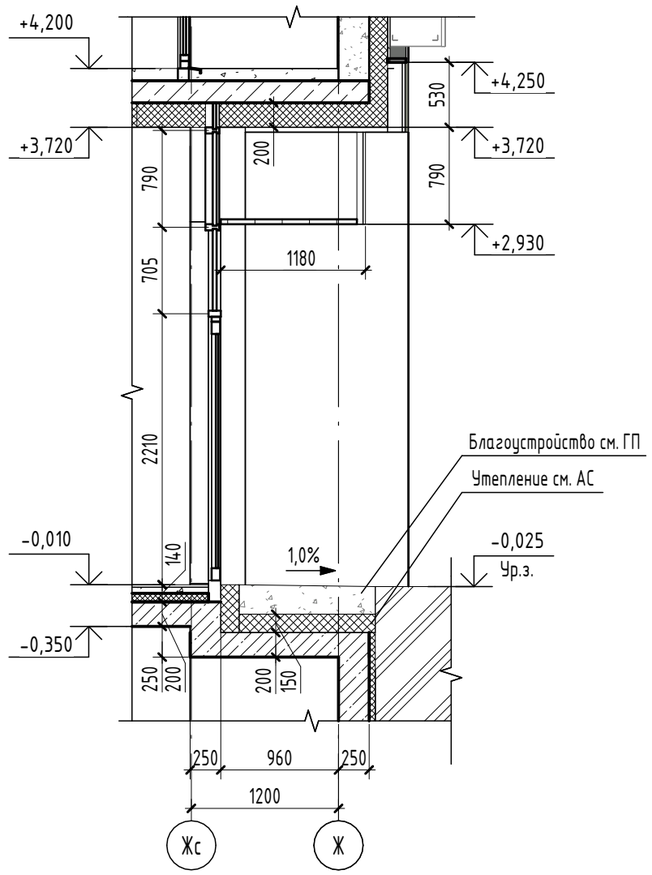

Сечение В-В (3)

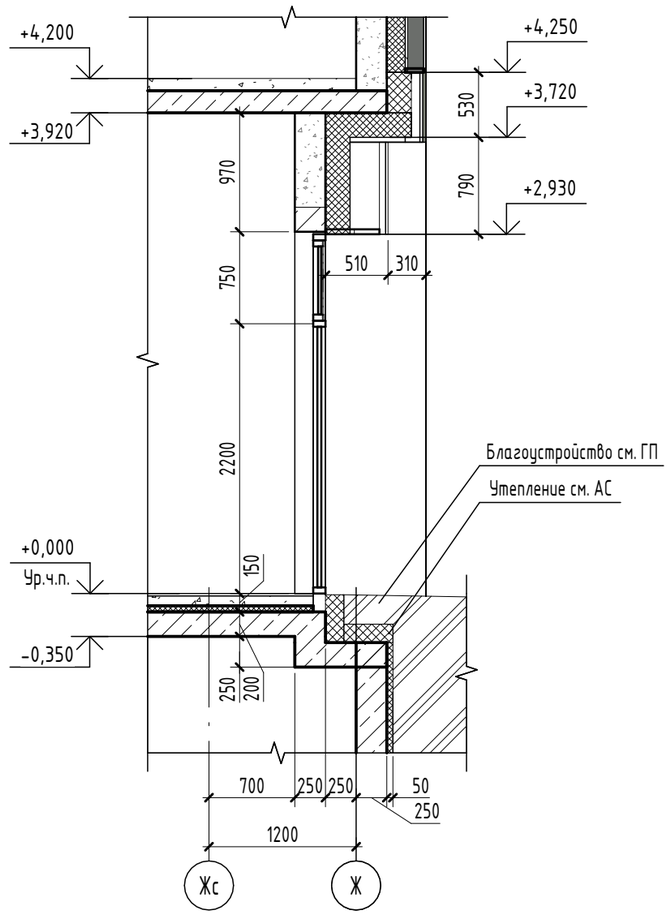

1. Сечения замаркированы на листе 3.
2. Смотреть совместно с листами 20-22 данного комплекта.

						10101-ИДК23/86-АР/23-72.106- АР2
6	-	Нов.	04-26		08.26	"Комплексная застройка территории, расположенной в границах улиц: Тобольский тракт-Обход города Тюмени (мкр. Губернаторский)" Второй этап
1	-	Зам.	57-25		05.25	
Изм.	Кол.уч.	Лист	№док.	Подп.	Дата	
Разработал		Тимерханова			02.25	Многоэтажный жилой дом с подземным паркингом ГП-72.106
Проверил		Серебряков			02.25	
ГАП		Барышов			02.25	Сечения по входам. Секция 106.2
ГИП		Аверин			02.25	
Н.контр		Рябиков			02.25	

Стадия	Лист	Листов
Р	11.1	

DEVISION
Архитектура и брендинг

Формат А3А

Согласовано

Взам. инв. №

Подп. и дата

Инв. № подл.

Спецификация элементов витражей

Марка экземпляра	Обозначение	Наименование	Всего	Примечание
Внутренний витраж				
Вв-1	ГОСТ 21519-2022	ОА КП 4070х2530	1	
Вв-2	ГОСТ 21519-2022	ОА КП 4070х3210	1	
Вв-3	ГОСТ 21519-2022	ОА КП 4070х3600	1	
Наружный витраж				
Вн-1	ГОСТ 21519-2022	ОА 3080х1700	2	
Вн-2	ГОСТ 21519-2022	ОА 3080х1700	1	
Вн-3	ГОСТ 21519-2022	ОА КП 4070х1700	1	
Вн-4	ГОСТ 21519-2022	ОА 3080х2280	1	
Вн-5	ГОСТ 21519-2022	ОА 3080х2410	3	
Вн-6	ГОСТ 21519-2022	ОА КП 4070х2410	1	
Вн-7	ГОСТ 21519-2022	ОА КП 4070х2410	1	
Вн-8	ГОСТ 21519-2022	ОА КП 4070х2410	1	
Вн-9	ГОСТ 21519-2022	ОА КП 4070х3040	1	

Вн-1

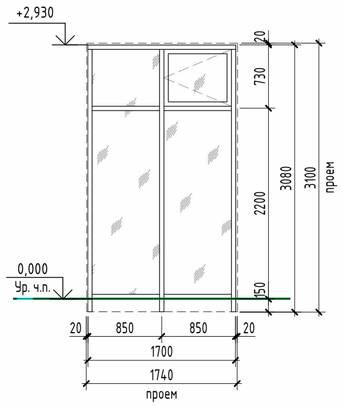

Вн-2

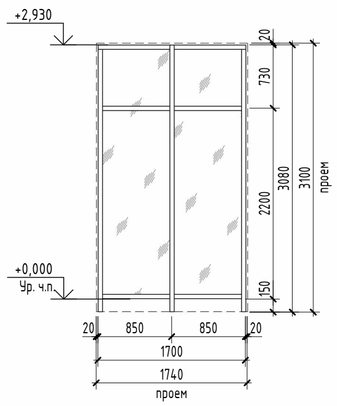

Вн-3

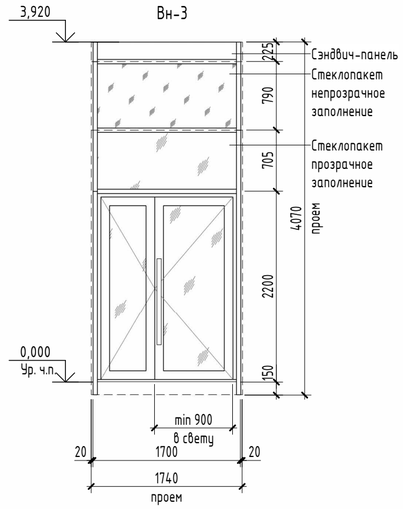

Вн-4

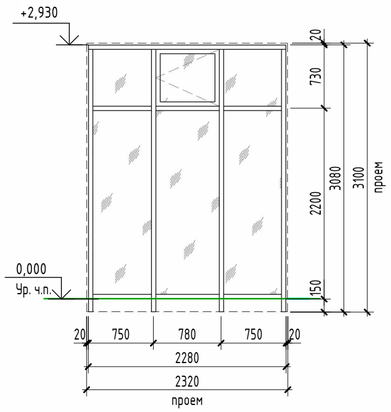

Вн-5

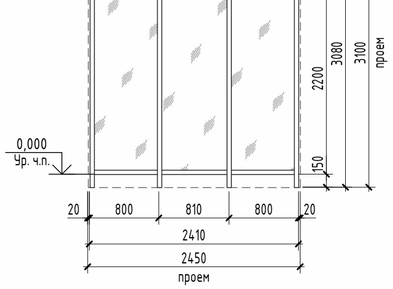

Вн-6, Вн-7 (зерк.)

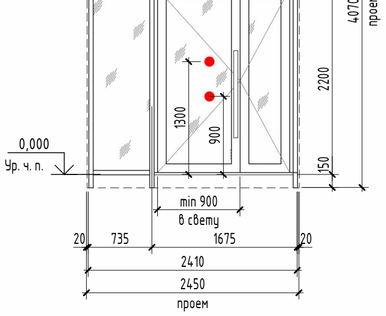

Вн-8

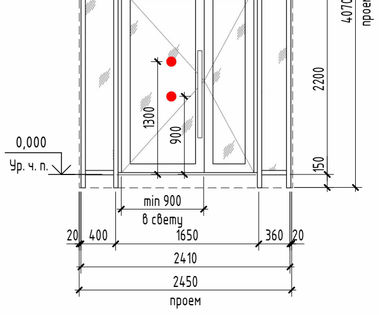

Вн-9

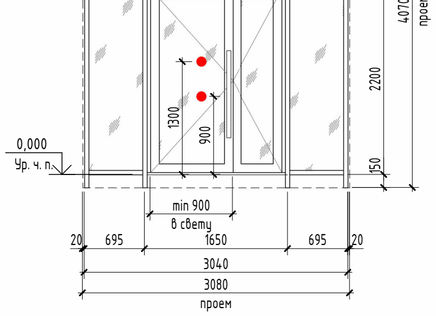

Вв-1

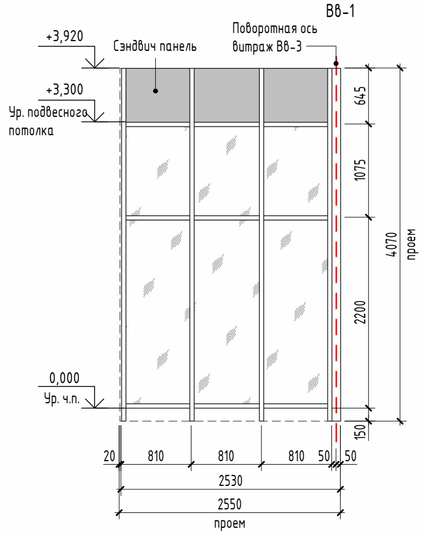

Вв-2

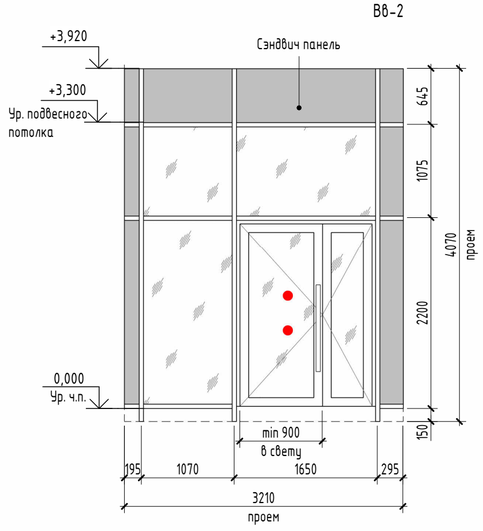

Вв-3

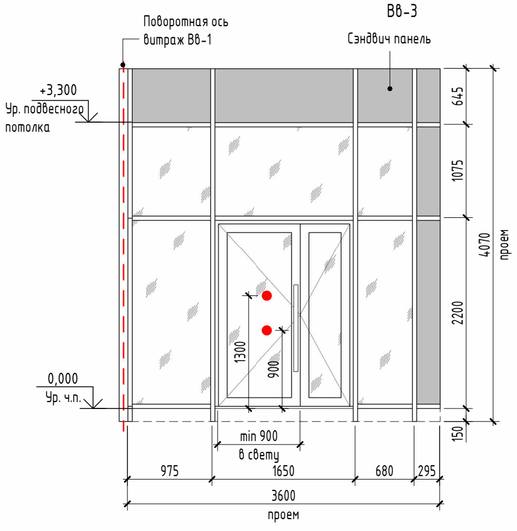

Примечания:

1. Общие указания см. на листе 1.
2. Смотреть маркировку витражей на плане первого этажа, лист 3.
3. Эскизы витражей выполнены с наружной стороны.
4. В спецификации указаны габаритные размеры витражей, без учета монтажного зазора по периметру. Габариты проемов под витражные изделия см. альбом АС. При изготовлении и монтаже изделий уточнить размеры проемов по месту, после окончания кладочных работ.
5. Монтажные швы в проемах витражей выполнить в соответствие с ГОСТ 30971-2012.
6. При монтаже витражных конструкций предусмотреть использование бутилкаучуковых самоклеющихся герметизирующих лент.
7. Приведенное сопротивление теплопередаче наружных витражей не менее R=0.71 м2С/Вт.
8. Наружные витражи выполнить в теплом профиле с заполнением двухкамерным стеклопакетом.
9. Наружное стекло витражей выполнить закаленным. Остекление дверей витражей тамбуров предусмотреть с ударобезопасной пленкой кл. А3.1.
10. Двери в витражах выполнить утепленными, с уплотнением в притворах, с доводчиком.
11. Доводчики устанавливаемые на двери должны закрываться с усилием 19,5Нм, обеспечивающие задержку автоматического закрывания дверей не менее 5 секунд.
12. Полотна двупольной двери, ведущей из лестничной клетки наружу, оборудовать устройством самозакрывания с координацией последовательного закрывания полотен.
13. Витражи из алюминиевого профиля с наружной стороны окрасить в заводских условиях согласно цвету по RAL, смотреть паспорт цветового решения фасадов (альбом 10101-ИДК23/86-АР/23-72.106-АР.ПОФ).
14. С внутренней стороны помещений, профиля окрасить в заводских условиях согласно цвету по RAL 9003.
15. Согласно СП 59.13330.2020 на прозрачных полотнах дверей предусмотреть яркую контрастную маркировку в форме круга диаметром от 0,1 до 0,2 м на уровнях 0,9-1,0 м и 1,3-1,4 м.
16. Высота порогов не должна превышать 14 мм.

						10101-ИДК23/86-АР/23-72.106- АР2		
						"Комплексная застройка территории, расположенной в границах улиц: Тобольский тракт-Обход города Тюмени (мкр. Губернаторский)" Второй этап		
1	-	Зам.	57-25		05.25			
Изм.	Кол.уч.	Лист	№док.	Подп.	Дата			
Разработал		Тимерханова			02.25	Многоэтажный жилой дом с подземным паркингом ГП-72.106	Стадия	Лист	Листов
Проверил		Серебряков			02.25		Р	12	
ГАП		Барышов			02.25	Спецификация витражей. Схемы габаритных размеров витражей.	DEVISION Архитектура и брендинг		
ГИП		Аверин			02.25				
Н.контр		Рябиков			02.25				

Согласовано

Согласовано

Взам. инв. №

Подп. и дата

Инв. № подл.

Формат А2А

Спецификация элементов заполнения оконных проемов

Ном. поз.	Обозначение	Наименование	Размеры проема hxb (мм)	Цвет окна с фасада	Количество по этажам																	Всего	Примечание
					ТЭ	1 эт	2 эт	3 эт	4 эт	5 эт	6 эт	7 эт	8 эт	9 эт	10 эт	11 эт	12 эт	13 эт	14 эт	15 эт	16 эт	Кровля		
ОК-1	ГОСТ 21519-2022, ГОСТ Р 53308-2009	ОА ОСП 2410х900 Е-15	2450х940	RAL 7005	0	0	0	0	0	0	0	0	0	0	0	0	3	3	3	3	0	0	12	см. прим. 14,18
ОК-2	ГОСТ 21519-2022, ГОСТ Р 53308-2009	ОА КП 2410х1700 Е-15	2450х1740	RAL 7005	0	0	0	0	0	0	0	0	0	0	0	0	1	2	1	2	0	0	6	см. прим. 14,18
ОК-2.1	ГОСТ 21519-2022, ГОСТ Р 53308-2009	ОА КП 2410х1700 Е-15	2450х1740	RAL 7005	0	0	0	0	0	0	0	0	0	0	0	0	1	0	1	0	0	0	2	см. прим. 14,18
ОК-3	ГОСТ 21519-2022, ГОСТ Р 53308-2009	ОА ОСП 2710х900 Е-15	2750х940	RAL 7005	0	0	0	0	0	0	0	0	0	0	0	0	0	0	0	0	3	0	3	см. прим. 14,18
ОК-4	ГОСТ 21519-2022, ГОСТ Р 53308-2009	ОА КП 2710х1700 Е-15	2750х1740	RAL 7005	0	0	0	0	0	0	0	0	0	0	0	0	0	0	0	0	1	0	1	см. прим. 14,18
ОК-4.1	ГОСТ 21519-2022, ГОСТ Р 53308-2009	ОА КП 2710х1700 Е-15	2750х1740	RAL 7005	0	0	0	0	0	0	0	0	0	0	0	0	0	0	0	0	1	0	1	см. прим. 14,18
ОК-5	ГОСТ 23166-2024	ОП ОСП 1660х900	1700х940	Ледяной серый (KADF8)	0	0	3	3	3	3	3	3	3	3	3	3	1	1	1	1	0	0	34	
ОК-6	ГОСТ 23166-2024	ОП ОСП К 1660х1700	1700х1740	Ледяной серый (KADF8)	0	0	13	13	13	13	13	13	13	13	13	13	8	9	8	9	0	0	164	
ОК-7	ГОСТ 23166-2024	ОП ОСП К 1660х1700	1700х1740	Ледяной серый (KADF8)	0	0	3	3	3	3	3	3	3	3	3	3	3	3	3	3	0	0	42	оборудовано замком
ОК-8	ГОСТ 23166-2024	ОП ОСП К 1660х2200	1700х2240	Ледяной серый (KADF8)	0	0	0	0	0	0	0	0	0	0	0	0	2	1	2	1	0	0	6	
ОК-9	ГОСТ 23166-2024	ОП ОСП 1960х900	2000х940	Ледяной серый (KADF8)	0	0	0	0	0	0	0	0	0	0	0	0	0	0	0	0	1	0	1	
ОК-10	ГОСТ 23166-2024	ОП ОСП К 1960х1700	2000х1740	Ледяной серый (KADF8)	0	0	0	0	0	0	0	0	0	0	0	0	0	0	0	0	3	0	3	оборудовано замком
ОК-11	ГОСТ 23166-2024	ОП ОСП К 1960х1700	2000х1740	Ледяной серый (KADF8)	0	0	0	0	0	0	0	0	0	0	0	0	0	0	0	0	8	0	8	
ОК-12	ГОСТ 23166-2024	ОП ОСП К 1960х2200	2000х2240	Ледяной серый (KADF8)	0	0	0	0	0	0	0	0	0	0	0	0	0	0	0	0	2	0	2	
ОК-13	ГОСТ 23166-2024	ОП ОСП К 2160х1700	2200х1740	Антрацитово серый брашированный (KD874-34)	0	5	0	0	0	0	0	0	0	0	0	0	0	0	0	0	0	0	5	
Л-1*	ГОСТ 56926-2016	ОБП П Ал ОЛ 2410х630	2600х720	RAL 7005	0	0	1	1	1	1	0	1	1	1	1	2	1	1	1	1	0	0	14	см. прим. 12
Л-1	ГОСТ 56926-2016	ОБП П(ПО) Ал ОЛ 2410х2600	2600х2620	RAL 7005	0	0	1	1	1	1	1	1	1	1	1	1	1	1	1	1	0	0	14	см. прим. 12
Л-2*	ГОСТ 56926-2016	ОБП П Ал ОЛ 2710х630	2900х720	RAL 7005	0	0	0	0	0	0	0	0	0	0	0	0	0	0	0	0	1	0	1	см. прим. 12
Л-2	ГОСТ 56926-2016	ОБП П(ПО) Ал ОЛ 2710х2600	2900х2620	RAL 7005	0	0	0	0	0	0	0	0	0	0	0	0	0	0	0	0	1	0	1	см. прим. 12

ОК-1

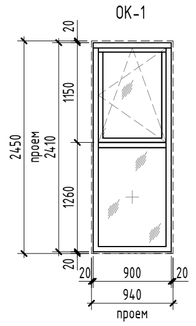

ОК-2

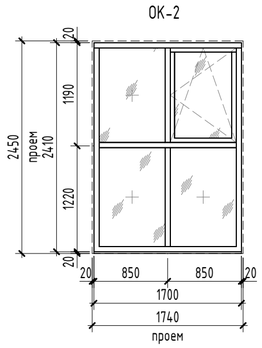

ОК-2.1

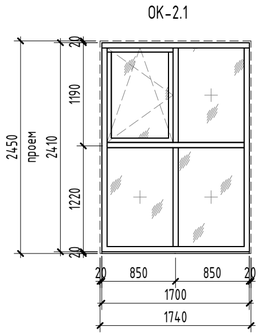

ОК-3

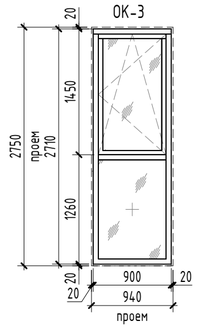

ОК-4

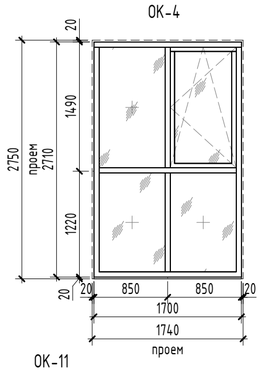

ОК-4.1

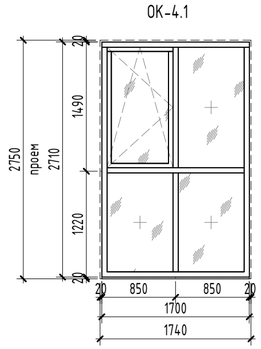

ОК-5

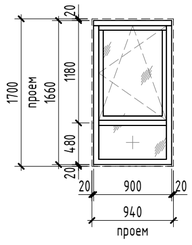

ОК-6

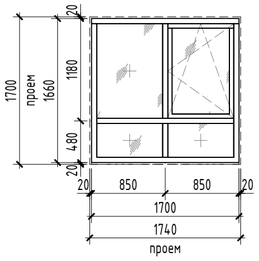

ОК-7

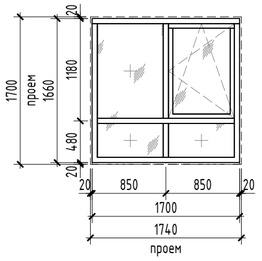

ОК-8

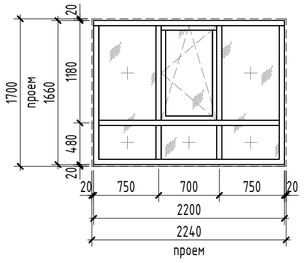

ОК-9

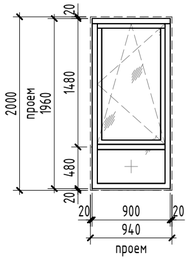

ОК-10

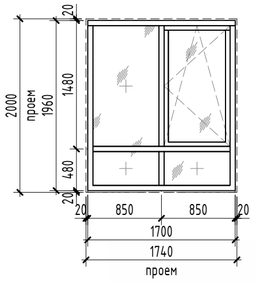

ОК-11

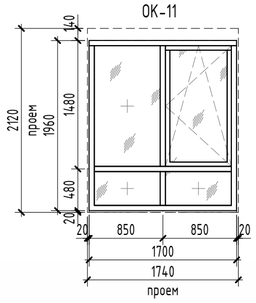

ОК-12

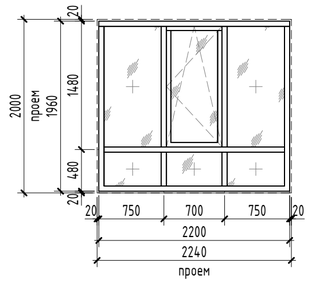

ОК-13

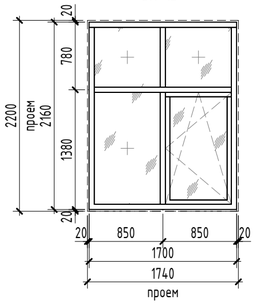

Л-1 Л-1*

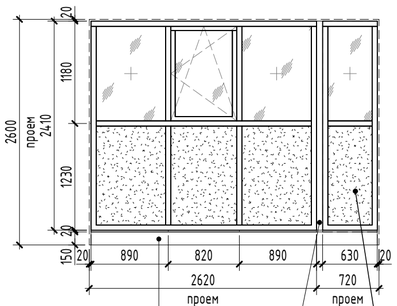

Кладка из полнотелого керамзитобетонного блока высотой 150 мм

Угловой профиль ось поворота на 90°

Безопасное закалённое стекло См.п.п.17

Л-2 Л-2*

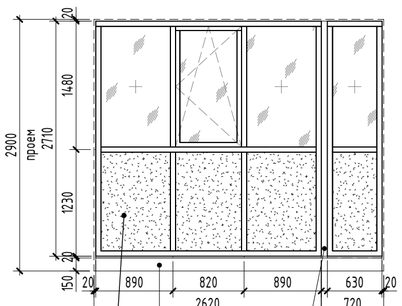

Угловой профиль ось поворота на 90°

Кладка из полнотелого керамзитобетонного блока высотой 150 мм

Узел примыкания оконного блока

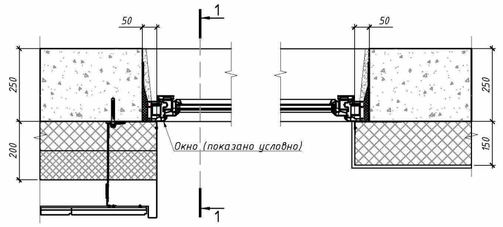

1-1

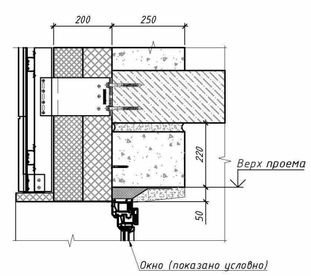

Примечание:
1. Общие указания см. на листе 1.
2. Смотри маркировку окон на поэтажных планах, листы - 3 - 10
3. Эскизы окон выполнены с наружной стороны.
4. В спецификации указаны габаритные размеры окон, без учета монтажного зазора, 20 мм по периметру. Габариты проемов под оконные изделия см. альбом АС. При изготовлении и монтаже изделий уточнить размеры проемов по месту, после окончания кладочных работ.
5. Монтажные швы в оконных проемах выполнить в соответствие с ГОСТ 30971-2012.
6. При монтаже оконных конструкций предусмотреть использование бутилкаучуковых самоклеющихся герметизирующих лент.
7. Приведенное сопротивление теплопередаче наружных окон не менее R=0.74 м2С/Вт.
8. Наружные окна выполнить в теплом профиле с заполнением двухкамерным стеклопакетом.
9. Полимерные материалы для изготовления окон, а также комплектующие должны иметь заключения санитарно-эпидемиологической безопасности.
10. Все конструкции теплого контура должны быть оборудованы защитными замками типа - детский замок, ручка с ключом. Данное оборудование не должно препятствовать проветриванию помещения.
11. Все заполнения наружных оконных блоков, глухой нижней (неоткрывающейся) части, на высоте менее 0,9 м от уровня чистого пола, выполнить с безопасным стеклом по ГОСТ 30698 или многослойным стеклом по ГОСТ 30826 с классом защиты не ниже СМ3. Конструкция глухой, нижней (неоткрывающейся) части, наружных оконных блоков, должна обеспечивать восприятие динамических нагрузок (удар мягким телом) в соответствии с ГОСТ 30698, ГОСТ 30826 и другими действующими нормативными документами.
12. В нижней (неоткрывающейся) части оконных блоков лоджий применить полупрозрачное, либо непрозрачное стекло, тонированное в массе, стеклит.
13. Соединение угловых изделий осуществлять через армирующий профиль. Профиль подобрать согласно расчета на ветровые нагрузки.
14. Для алюминиевых окон наружного остекления, на верхних этажах, заполнение нижних секций выполнить из стеклопакетов с применением закаленного стекла или стекла "триплекс" толщиной не менее 6 мм. Общая высота междуэтажных поясов, включая участок глухой наружной стены, совместно с глухими нижними секциями рам оконных конструкций, предусматривается не менее 1200 мм.
15. Оконные профиля с наружной стороны окрасить в заводских условиях согласно цвету по RAL, смотреть паспорт цветового решения фасадов (альбом 10101-ИДК23/86-АР/23-72.103-АР.ПОФ).
16. С внутренней стороны помещений, профиля окрасить в заводских условиях согласно цвету по RAL 9003.
17. Высота нижнего экрана остекления лоджии принята равной не менее 1200 мм. от уровня чистого пола лоджии. На этой высоте в рамной конструкции предусматривается основной горизонтальный ригель профильной системы, воспринимающий горизонтальные нагрузки не менее 0,5 кН/м с коэффициентом надёжности по нагрузке равным 1,2. (основной стеклонесущий ригель), рассчитанный на сочетание нагрузки от ветра и собственного веса стекла. (п. 5.3.2.5 ГОСТ Р 56926-2016).
В качестве светопрозрачного заполнения нижнего экрана применяется безопасное закаленное стекло по ГОСТ 30698 или многослойное по ГОСТ 30826 с классом защиты не ниже СМ3 и РЗА (п.5.3.2 ГОСТ 23166-2024).
18. Нижняя часть остекления ОК-1 - ОК-4.1 до ригеля выполнена из безопасного закаленного стекла Е-15 по ГОСТ 30698 не ниже СМ3.

Изм.	Кол.уч.	Лист	№док.	Подп.	Дата
5	-	Зам.	04-26		06.26
4	-	Зам.	04-26		05.26
2	-	Зам.	57-25		10.25
Разработал		Тимерханова			02.25
Проверил		Серебряков			02.25
ГАП		Барышов			02.25
ГИП		Аверин			02.25
Н.контр		Рябиков			02.25

10101-ИДК23/86-АР/23-72.106- АР2

"Комплексная застройка территории, расположенной в границах улиц: Тобольский тракт-Обход города Тюмени (мкр. Губернаторский)"
Второй этап

Многоэтажный жилой дом с подземным паркингом ГП-72.106

Стадия	Лист	Листов
Р	13	

Спецификация и эскизы элементов заполнения оконных проемов

DEVISION
Архитектура и брендинг

Формат А2А

Согласовано

Согласовано

Взам. инв. №

Подп. и дата

Инв. № подл.

Спецификация элементов заполнения балконных проемов

Ном. поз.	Обозначение	Наименование	Размеры проема hxb (мм)	Цвет окна с фасада	Количество по этажам																	Всего	Примечание
					ТЭ	1 эт	2 эт	3 эт	4 эт	5 эт	6 эт	7 эт	8 эт	9 эт	10 эт	11 эт	12 эт	13 эт	14 эт	15 эт	16 эт	Кровля		
Теплые балконные двери																							
Б-1	ГОСТ 23166-2024	БП ОСП 2410х1700 Ф Л	2450х1740	RAL 7005	0	0	0	0	0	0	0	0	0	0	0	0	1	0	0	0	0	0	1	
Б-2	ГОСТ 23166-2024	БП ОСП 2410х2200 Ф Л	2450х2240	RAL 7005	0	0	0	0	0	0	0	0	0	0	0	0	1	0	0	0	0	0	1	
Б-3	ГОСТ 23166-2024	БП ОСП 2560х1700 Ф Л	2600х1740	RAL 7005	0	0	0	0	0	0	0	0	0	0	0	0	0	0	1	0	0	0	1	
Б-4	ГОСТ 23166-2024	БП ОСП 2560х1700 Ф П	2600х1740	RAL 7005	0	0	2	2	2	2	2	2	2	2	2	2	2	2	2	2	0	0	28	
Б-5	ГОСТ 23166-2024	БП ОСП 2560х2200 Ф Л	2600х2240	RAL 7005	0	0	1	1	1	1	1	1	1	1	1	1	1	1	2	1	0	0	15	
Б-6	ГОСТ 23166-2024	БП ОСП 2560х2200 Ф П	2600х2240	RAL 7005	0	0	0	0	0	0	0	0	0	0	0	0	0	2	0	2	0	0	4	
Б-7	ГОСТ 23166-2024	БП ОСП 2860х1700 Ф П	2900х1740	RAL 7005	0	0	0	0	0	0	0	0	0	0	0	0	0	0	0	0	3	0	3	
Б-8	ГОСТ 23166-2024	БП ОСП 2860х2200 Ф Л	2900х2240	RAL 7005	0	0	0	0	0	0	0	0	0	0	0	0	0	0	0	0	2	0	2	
Холодные балконные двери																							
Б-9	ГОСТ 21519-2022	ДАВ О ОП 2480х2100 Ф Рэ П	2500х2140	RAL 9003	0	0	2	2	2	2	2	2	2	2	2	2	1	1	2	0	1	0	25	
Б-10	ГОСТ 21519-2022	ДАВ О ОП 2480х2100 Ф Рэ Л	2500х2140	RAL 7005	0	0	1	1	1	1	1	1	1	1	1	1	1	1	1	1	1	0	15	

Б-1

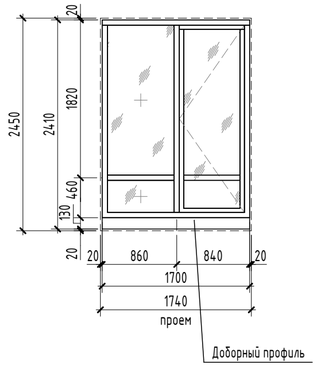

Б-2

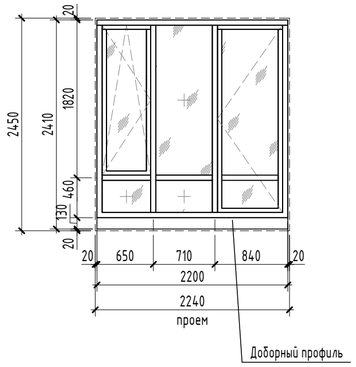

Б-3

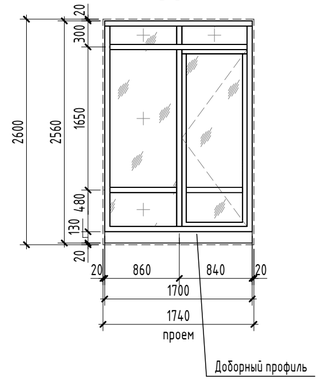

Б-4

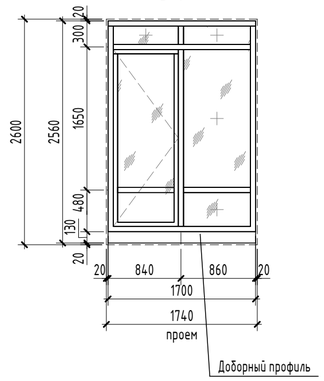

Б-5

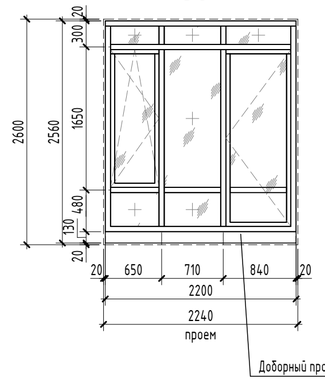

Б-6

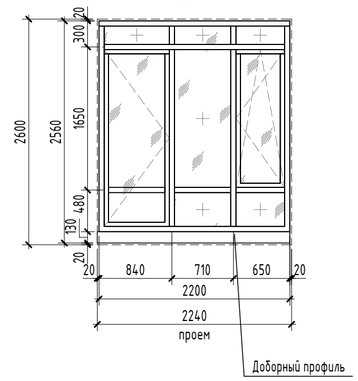

Б-7

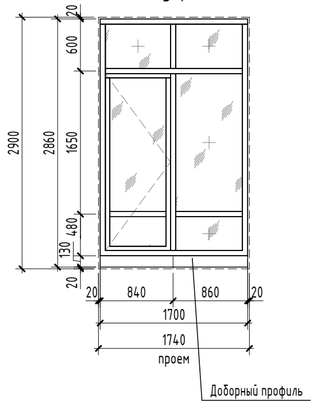

Б-8

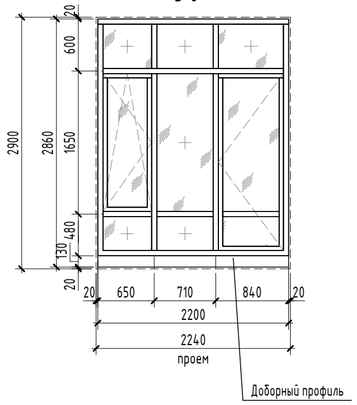

Б-9

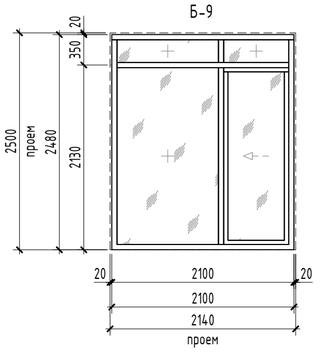

Б-10

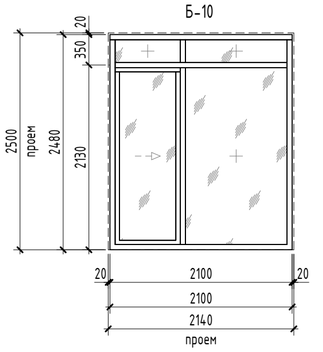

Примечания:

1. Общие указания см. на листе 1
2. Данный лист см. совместно с л. 3 - 9
3. Эскизы балконных блоков выполнены с наружной стороны.
4. При монтаже балконных конструкций предусмотреть использование бутилкаучуковых самоклеящихся герметизирующих лент.
5. В спецификации указаны габаритные размеры окна, относительно проема в стене с учетом монтажного зазора 20мм по периметру. При изготовлении и монтаже рекомендуется уточнить размеры проемов по месту, после окончания кладочных работ. Габариты проемов под оконные изделия см. в альбоме АС.
6. Светопрозрачные оконные конструкции класса по сопротивлению теплопередаче R Б2, ширина профиля не менее 70мм, с функцией микропроветривания. Все размеры окон и витражей уточнить по месту установки. Окна выполнить фирмой по выбору заказчика. Сертификаты соответствия конструкции предоставляется фирмой -изготовителем. Оконные блоки и витражи в основных помещениях, где могут находиться дети без присмотра взрослых, предусмотрены с применением систем безопасности для предотвращения открывания оконных блоков детьми и предупреждения случайного выпадения детей из окон в соответствии с пунктами 5.1.12 ГОСТ 23166-2024,
7. Полимерные материалы для изготовления окон, а также комплектующие должны иметь заключения санитарно-эпидемиологической безопасности.
8. На все открывающиеся створки окон установить прибор ограничения открывания для проветривания, а также защитные устройства, ограничивающие доступ детей.
9. Все окна выполнять с двухкамерным стеклопакетом.
10. Окна из ПВХ и алюминиевого профиля с наружной стороны окрасить в заводских условиях согласно цвету по RAL, указанному в спецификации.
11. В нижней части применить полупрозрачное, либо непрозрачное стекло (тонированное в массе, стемалит).
12. Внутреннее стекло в стеклопакетах с энергоэффективным покрытием.

Согласовано

Согласовано

Взам. инв. №

Подп. и дата

Инв. № подл.

						10101-ИДК23/86-АР/23-72.106- АР2
6	-	Зам.	04-26		08.26	"Комплексная застройка территории, расположенной в границах улиц: Тобольский тракт-Обход города Тюмени (мкр. Губернаторский)" Второй этап
2	-	Зам.	57-25		10.25	
Изм.	Кол.уч.	Лист	№док.	Подп.	Дата	
Разработал		Тимерханова			02.25	Многоэтажный жилой дом с подземным паркингом ГП-72.106
Проверил		Серебряков			02.25	
ГАП		Барышов			02.25	Спецификация элементов заполнения балконных проемов
ГИП		Аверин			02.25	
Н.контр		Рябиков			02.25	

Стадия	Лист	Листов
Р	14	

DEVISION
Архитектура и брендинг

Формат А2А

Спецификация заполнения дверных проемов

Ном. поз.	Обозначение	Наименование	Размеры проема hxb (мм)	Количество на этаже																	Итого	Примечание
				ТЭ	1	2	3	4	5	6	7	8	9	10	11	12	13	14	15	16	Кровля	
1л	ГОСТ 31173-2016	ДСВв Оп 2100х760 Прг Вн Л	2120х800	22	0	0	0	0	0	0	0	0	0	0	0	0	0	0	0	0	22	Оборудованная замком
1	ГОСТ 31173-2016	ДСВв Оп 2100х760 Прг Вн Пр	2120х800	16	0	0	0	0	0	0	0	0	0	0	0	0	0	0	0	0	16	Оборудованная замком
2	ГОСТ 31173-2016	ДСВв Оп 2180х760 Прг Н О Пр	2200х800	0	1	0	0	0	0	0	0	0	0	0	0	0	0	0	0	0	1	Оборудованная замком
3	ГОСТ Р 57327-2016	ДПСО 01 2080х1060 Пр EIS-60	2100х1100	2	0	0	0	0	0	0	0	0	0	0	0	0	0	0	0	0	2	Оборудованная доводчиком
4л	ГОСТ 31173-2016	ДСВх Оп 2180х960 Прг Н Псп Л	2200х1000	0	1	3	3	3	3	0	0	0	0	0	0	0	0	0	0	0	13	Утепленная, уплотненная в притворах, оборудованная замком
4	ГОСТ 31173-2016	ДСВх Оп 2180х960 Прг Н Псп Пр	2200х1000	0	1	2	2	2	2	0	0	0	0	0	0	0	0	0	0	0	9	Утепленная, уплотненная в притворах, оборудованная замком
5л	ГОСТ 31173-2016	ДСВв Оп 2080х1060 Прг Вн Пр	2100х1100	0	0	0	0	0	0	0	0	0	0	0	0	0	0	0	0	1	1	Оборудованная замком
6л	ГОСТ 23747-2015	ДАВ О ОП 2930х1060 Ф П Р Пр	2950х1100	0	1	0	0	0	0	0	0	0	0	0	0	0	0	0	0	0	1	Уплотненная в притворах, оборудованная замком и доводчиком, теплого профиля
7	ГОСТ Р 57327-2016	ДПСО 01 2180х1160 Пр EIS-30	2200х1200	0	1	0	0	0	0	0	0	0	0	0	0	0	0	0	0	0	1	Оборудованная доводчиком
8	ГОСТ 23747-2015	ДАН О Дв Ф П Р 2930х1700 Пр	2950х1740	0	1	0	0	0	0	0	0	0	0	0	0	0	0	0	0	0	1	Уплотненная в притворах, оборудованная доводчиком, теплого профиля
10л	ГОСТ Р 57327-2016	ДПС 01 2080х960 Л EI-30	2100х1000	1	0	0	0	0	0	0	0	0	0	0	0	0	0	0	0	0	1	Оборудованная замком и доводчиком
10	ГОСТ Р 57327-2016	ДПС 01 2080х960 Пр EI-30	2100х1000	2	0	0	0	0	0	0	0	0	0	0	0	0	0	0	0	0	2	Оборудованная замком и доводчиком
11л	ГОСТ Р 57327-2016	ДПС 01 2080х960 Л EI-60	2100х1000	1	0	0	0	0	0	0	0	0	0	0	0	0	0	0	0	0	1	Оборудованная замком и доводчиком
11	ГОСТ Р 57327-2016	ДПС 01 2080х960 Пр EI-60	2100х1000	4	0	0	0	0	0	0	0	0	0	0	0	0	0	0	0	0	4	Оборудованная замком и доводчиком
12л	ГОСТ Р 57327-2016	ДПС 01 2080х960 Пр EI-30	2100х1000	0	0	0	0	0	0	0	0	0	0	0	0	0	0	0	0	0	1	Утепленная, уплотненная в притворах, оборудованная замком
13л	ГОСТ Р 57327-2016	ДПС 01 2180х960 Л EI-30	2200х1000	0	0	0	0	0	0	3	3	3	3	3	3	3	3	3	3	3	0	33	Утепленная, уплотненная в притворах, оборудованная замком
13	ГОСТ Р 57327-2016	ДПС 01 2180х960 Пр EI-30	2200х1000	0	0	0	0	0	0	2	2	2	2	2	2	2	2	2	2	2	0	22	Утепленная, уплотненная в притворах, оборудованная замком
14	ГОСТ Р 57327-2016	ДПСО 01 2180х1060 Пр EIS-60	2200х1100	0	0	1	1	1	1	1	1	1	1	1	1	1	1	1	1	1	0	15	Оборудованная доводчиком
15л	ГОСТ Р 57327-2016	ДПСО 01 2080х1060 Л EI-60	2100х1100	1	0	0	0	0	0	0	0	0	0	0	0	0	0	0	0	0	0	1	Оборудованная доводчиком
16	ГОСТ Р 57327-2016	ДПСО 02 2180х1360 Пр EIS-60	2200х1400	0	0	1	1	1	1	1	1	1	1	1	1	1	1	1	1	1	0	15	Оборудованная доводчиком
17	ГОСТ 23747-2015	ДАВ О Оп 2180х1060 П Р Пр	2200х1100	0	1	0	0	0	0	0	0	0	0	0	0	0	0	0	0	0	0	1	Уплотненная в притворах, оборудованная доводчиком, теплого профиля
18л	ГОСТ Р 57327-2016	ДПСО 01 2080х1060 Л EI-30	2100х1100	1	0	0	0	0	0	0	0	0	0	0	0	0	0	0	0	0	0	1	Оборудованная доводчиком
19	Индивидуальная	ЛПМ 800х800 EI-60	900х900	0	0	0	0	0	0	0	0	0	0	0	0	0	0	0	0	0	1	1	Люк наружный кровельный противопожарный

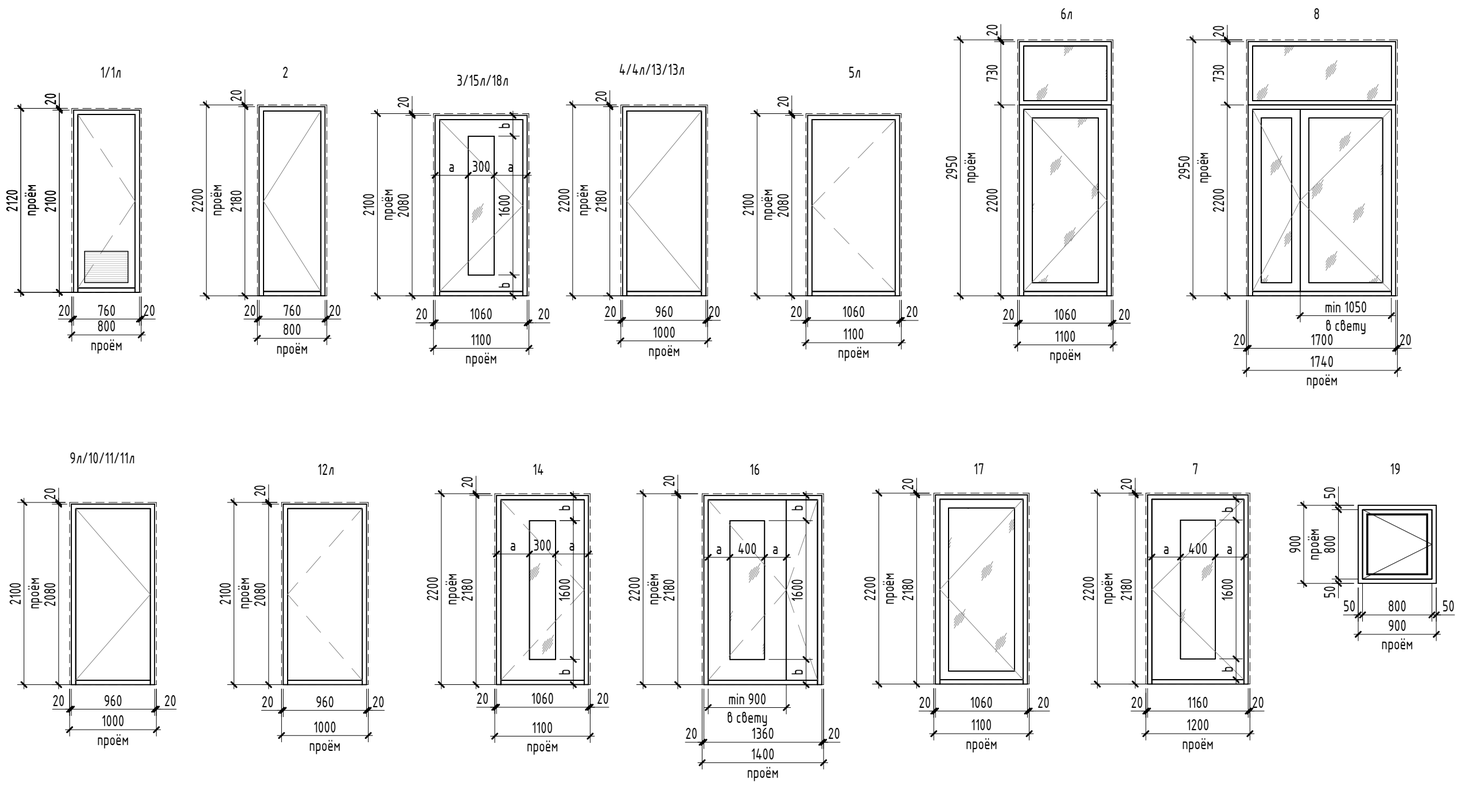

Примечание:
1. Общие указания см. на листе 1.
2. Смотри маркировку дверей на поэтажных планах, листы - 2-11.
3. Эскизы дверей выполнены с наружной стороны.
4. В спецификации указаны габаритные размеры дверей, без учета монтажного зазора, 20 мм по периметру. Габариты проемов для дверей см. альбом АС. При изготовлении и монтаже изделий уточнить размеры проемов по месту, после окончания кладочных работ.
5. Высота порогов не должна превышать 14 мм.
6. Для двухстворчатых дверей ширина большей створки должна быть не менее 900 мм в свету.
7. Декор внутренних дверей в МОП, выполнить в соответствии с отдельным дизайн-проектом.
8. Входные двери в квартиры оборудовать двумя замками не ниже IV класса по ГОСТ 5089.
9. Противопожарные двери должны быть сертифицированы, с уплотнителями в притворах. Все противопожарные двери оснастить доводчиками.
10. Наружные двери выполнить в теплом профиле с заполнением двухкамерным стеклопакетом.
11. Наружное стекло дверей выполнить закаленным с ударобезопасной пленкой кл. А3.1.
12. Двери эвакуационных выходов не должны иметь запоров, препятствующих их открыванию изнутри.
13. Двустворчатые двери укомплектовать доводчиками с учетом п. 4.2.24 СП 1.13130-2020 – обе створки оборудовать доводчиками с координацией последовательного закрывания.
14. Доводчики устанавливаемые на двери должны закрываться с усилием 19,5Нм, обеспечивающие задержку автоматического закрывания дверей не менее 5 секунд.
15. При остеклении полотен противопожарных дверей более чем на 25 % указывать показатель с индексом W.

						10101-ИДК23/86-АР/23-72.106- АР2			
3	-	Зам.	04-26		01.26	"Комплексная застройка территории, расположенной в границах улиц: Тобольский тракт-Обход города Тюмени (мкр. Губернаторский)" Второй этап			
1	-	Зам.	57-25		05.25				
Изм.	Кол.уч.	Лист	№док.	Подп.	Дата				
Разработал		Дэю			02.25	Многоэтажный жилой дом с подземным паркингом ГП-72.106	Стадия	Лист	Листов
Проверил		Серебряков			02.25		Р	15	
ГАП		Барышов			02.25	Спецификация элементов заполнения дверных проемов	DEVISION Архитектура и брендинг		
ГИП		Аверин			02.25				
Н.контр		Рябиков			02.25				

Согласовано

Согласовано

Взам. инв. №

Подп. и дата

Инв. № подл.

Формат А2А

Отделка стен. 1 этаж

Наименование отделки	Площадь	Примечание
Квартира		
Гардероб		
Улучшенная штукатурка гипсовыми смесями, шпаклевка	29,90	
Гостиная		
Улучшенная штукатурка гипсовыми смесями, шпаклевка	44,70	
Жилая комната		
Улучшенная штукатурка гипсовыми смесями, шпаклевка	98,18	
Кухня-столовая		
Улучшенная штукатурка гипсовыми смесями, шпаклевка	105,42	
Прихожая		
Улучшенная штукатурка гипсовыми смесями, шпаклевка	46,79	
С/У		
Улучшенная штукатурка цементно-песчаным раствором	72,01	
МОП		
Выход из подземного этажа		
Цементно-песчаная штукатурка, шпаклевка	14,78	
Колясочная		
Улучшенная штукатурка гипсовыми смесями, шпатлевка, окраска водно-дисперсионной акриловой краской / штукатурка цементно-песчаным раствором, облицовка керамогранитом	52,47	Согласно дизайн поекту МОП
Лестничная клетка		
Улучшенная штукатурка гипсовыми смесями, шпатлевка, окраска водно-дисперсионной акриловой краской / штукатурка цементно-песчаным раствором, облицовка керамогранитом	125,90	Согласно дизайн поекту МОП
Лифтовой холл		
Улучшенная штукатурка гипсовыми смесями, шпатлевка, окраска водно-дисперсионной акриловой краской / штукатурка цементно-песчаным раствором, облицовка керамогранитом	41,00	Согласно дизайн поекту МОП
Межквартирный коридор		
Улучшенная штукатурка гипсовыми смесями, шпатлевка, окраска водно-дисперсионной акриловой краской / штукатурка цементно-песчаным раствором, облицовка керамогранитом	62,40	Согласно дизайн поекту МОП
ПУИ		
Штукатурка цементно-песчаным раствором, облицовка керамогранитом	23,64	Согласно дизайн поекту МОП
Тамбур		
Улучшенная штукатурка гипсовыми смесями, шпатлевка, окраска водно-дисперсионной акриловой краской / штукатурка цементно-песчаным раствором, облицовка керамогранитом	130,69	

Отделка стен. 2-16 этаж

Наименование отделки	Площадь	Примечание
Квартира		
Улучшенная штукатурка гипсовыми смесями, шпаклевка	10,64	
Гардероб		
Улучшенная штукатурка гипсовыми смесями, шпаклевка	304,63	
Жилая комната		
Улучшенная штукатурка гипсовыми смесями, шпаклевка	4807,62	
Зимний сад		
Улучшенная штукатурка гипсовыми смесями, шпаклевка	627,75	
Коридор		
Улучшенная штукатурка гипсовыми смесями, шпаклевка	609,94	
Кухня-ниша		
Улучшенная штукатурка гипсовыми смесями, шпаклевка	186,10	
Кухня-столовая		
Улучшенная штукатурка гипсовыми смесями, шпаклевка	2751,96	
Лоджия		
Улучшенная штукатурка гипсовыми смесями, шпаклевка	138,88	
Прихожая		
Улучшенная штукатурка гипсовыми смесями, шпаклевка	1116,50	
С/У		
Улучшенная штукатурка цементно-песчаным раствором	1578,33	
Уборная		
Улучшенная штукатурка цементно-песчаным раствором	493,38	
МОП		
Лестничная клетка		
Улучшенная штукатурка гипсовыми смесями, шпаклевка, окраска ВДА составами/штукатурка цементно-песчаным раствором, облицовка керамогранитом	260,71	Согласно дизайн поекту МОП
Улучшенная штукатурка гипсовыми смесями, шпатлевка, окраска водно-дисперсионной акриловой краской / штукатурка цементно-песчаным раствором, облицовка керамогранитом	385,50	Согласно дизайн поекту МОП
Лифтовой холл		
Улучшенная штукатурка гипсовыми смесями, шпаклевка, окраска ВДА составами/штукатурка цементно-песчаным раствором, облицовка керамогранитом	279,41	Согласно дизайн поекту МОП
Улучшенная штукатурка гипсовыми смесями, шпатлевка, окраска водно-дисперсионной акриловой краской / штукатурка цементно-песчаным раствором, облицовка керамогранитом	465,63	Согласно дизайн поекту МОП
Межквартирный коридор		
Улучшенная штукатурка гипсовыми смесями, шпатлевка, окраска водно-дисперсионной акриловой краской / штукатурка цементно-песчаным раствором, облицовка керамогранитом	1411,97	Согласно дизайн поекту МОП

Отделка стен. Подземный этаж

Наименование отделки	Площадь	Примечание
Технические помещения		
Выход из подземного этажа		
Улучшенная штукатурка гипсовыми смесями, шпатлевка, окраска ВДА составами / штукатурка цементно-песчаным раствором, облицовка керамогранитом	148,28	
Коридор		
Улучшенная штукатурка гипсовыми смесями, шпатлевка, окраска ВДА составами / штукатурка цементно-песчаным раствором, облицовка керамогранитом	430,52	
Насосная		
Цементно-песчаная штукатурка, шпатлевка, окраска водно-дисперсионной акриловой краской	106,08	
Помещение СС		
Цементно-песчаная штукатурка, шпатлевка, окраска водно-дисперсионной акриловой краской	58,78	
Тамбур-шлюз		
Улучшенная штукатурка гипсовыми смесями, шпатлевка, окраска ВДА составами / штукатурка цементно-песчаным раствором, облицовка керамогранитом	106,11	
Электрощитовая		
Цементно-песчаная штукатурка, шпатлевка, окраска водно-дисперсионной акриловой краской	85,51	

1. Чистовые материалы, для внутренней отделки помещений должны быть нетоксичны, устойчивые к проведению уборки влажным способом и обработки дезинфицирующими средствами.
2. Класс пожарной опасности материалов стен и потолков, для зданий более 9 этажей, но не более 17 этажей:
- вестибюли, лестничные клетки, лифтовые холлы – КМ1 (Г1, В1, Д2, Т2)
- общие коридоры, холлы, фойе – КМ2 (Г1, В2, Д2, Т2)
3. Класс пожарной опасности материалов стен и потолков, для зданий более 17 этажей:
- вестибюли, лестничные клетки, лифтовые холлы – КМ0 (НГ)
- общие коридоры, холлы, фойе – КМ1 (Г1, В1, Д2, Т2)
4. Наличие сертификатов пожарной безопасности на применяемые отделочные материалы обязательно.
5. В процессе производства отделочных работ в здании выполнить герметизацию швов и стыков конструкций стен, мест ввода и прохождения электропроводки, санитарнотехнических и других коммуникаций через перекрытия, стены, и другие ограждения, мест стыковки вентиляционных блоков, во избежание проникновения, обитания, размножения и расселения синантропных членистоногих организмов.
6. В МОПах, нежилых помещениях чистовая отделка потолков и стен выполняется по индивидуальному дизайн-проекту.
7. Применение отделочных материалов, используемых на путях эвакуации (тамбуры, вестибюль, коридоры, лестничные клетки), допускается (согласно Федеральному закону №123-ФЗ) класса пожарной опасности не выше, чем:
- для стен – со свойствами материалов не ниже Г1-В2-Д2-Т2.
8. Наличие сертификатов пожарной безопасности на применяемые отделочные материалы обязательно.
9. В процессе производства отделочных работ в здании выполнить герметизацию швов и стыков конструкций стен, мест ввода и прохождения электропроводки, санитарнотехнических и других коммуникаций через перекрытия, стены, и другие ограждения, мест стыковки вентиляционных блоков, во избежание проникновения, обитания, размножения и расселения синантропных членистоногих организмов.
10. Перепады глубины поверхностей стен, перегородок и пилонов в пределах 5-10 мм подлежат выравниванию штукатурным слоем для обеспечения единой плоскости.

						10101-ИДК23/86-АР/23-72.106- АР2
						"Комплексная застройка территории, расположенной в границах улиц: Тобольский тракт-Обход города Тюмени (мкр. Губернаторский)" Второй этап
2	-	Зам.	57-25		10.25	
Изм.	Кол.уч.	Лист	№док.	Подп.	Дата	
Разработал		Дэю			02.25	Многоэтажный жилой дом с подземным паркингом ГП-72.106
Проверил		Серебряков			02.25	
ГАП		Барышов			02.25	Ведомость отделки стен помещений
ГИП		Аверин			02.25	
Н.контр		Рябиков			02.25	

Стадия	Лист	Листов
Р	16	

DEVISION Архитектура и брендинг

Согласовано

Согласовано

Взам. инв. №

Подп. и дата

Инв. № подл.

Формат А2А

Ведомость отделки потолков жилого дома

Наименование помещения	Вид отделки потолка	Площадь, м2
ОБЩАЯ ПЛОЩАДЬ КВАРТИР		
Балкон	Без отделки	80,15
Лоджия	Без отделки	49,73
Гардероб	Очистка, отбивка наплывов, затирка швов	62,01
Гостиная	Очистка, отбивка наплывов, затирка швов	10,85
Жилая комната	Очистка, отбивка наплывов, затирка швов	1917,03
Зимний сад	Очистка, отбивка наплывов, затирка швов	147,50
Коридор	Очистка, отбивка наплывов, затирка швов	220,66
Кухня-ниша	Очистка, отбивка наплывов, затирка швов	75,03
Кухня-столовая	Очистка, отбивка наплывов, затирка швов	1164,96
Прихожая	Очистка, отбивка наплывов, затирка швов	297,00
С/У	Очистка, отбивка наплывов, затирка швов	328,62
Уборная	Очистка, отбивка наплывов, затирка швов	79,80
ОБЩАЯ ПЛОЩАДЬ КЛАДОВЫХ		
Кладовая	Без отделки	146,59
Проход	Без отделки	48,14
ОБЩАЯ ПЛОЩАДЬ КОММЕРЦИИ		
Помещение	Очистка, отбивка наплывов, затирка швов	109,82
С/У	Очистка, отбивка наплывов, затирка швов	6,66
Тамбур	Очистка, отбивка наплывов, затирка швов	10,76
ОБЩАЯ ПЛОЩАДЬ МОП		

Ведомость отделки потолков жилого дома

Наименование помещения	Вид отделки потолка	Площадь, м2
Колясочная	Очистка, отбивка наплывов, затирка швов, грунтовка, подвесной потолок "Грильято"	20,50
Коридор	Очистка, отбивка наплывов, затирка швов, грунтовка, подвесной потолок "Грильято"	80,33
Лифтовой холл	Очистка, отбивка наплывов, затирка швов, грунтовка, подвесной потолок "Грильято"	303,16
ПУИ	Очистка, отбивка наплывов, затирка швов, грунтовка, подвесной потолок "Грильято"	2,41
Тамбур	Очистка, отбивка наплывов, затирка швов, грунтовка, подвесной потолок "Грильято"	52,39
Выход из подземного этажа	Очистка, отбивка наплывов, затирка швов, шпатлевка, окраска водно-дисперсионной акриловой краской	20,82
Лестничная клетка	Очистка, отбивка наплывов, затирка швов, шпатлевка, окраска водно-дисперсионной акриловой краской	279,90
Межквартирный коридор	Очистка, отбивка наплывов, затирка швов, шпатлевка, окраска водно-дисперсионной акриловой краской	464,88
Тамбур-шлюз	Очистка, отбивка наплывов, затирка швов, шпатлевка, окраска водно-дисперсионной акриловой краской	19,14
ОБЩАЯ ПЛОЩАДЬ ТЕХНИЧЕСКИХ ПОМЕЩЕНИЙ		
Машинное помещение	Очистка, отбивка наплывов, затирка швов	19,70
Насосная	Утеплитель, зашивка ГКЛ(2 слоя),шпаклевка, штукатурка, окраска водно-дисперсионной акриловой краской	33,04
Помещение СС	Утеплитель, зашивка ГКЛ(2 слоя),шпаклевка, штукатурка, окраска водно-дисперсионной акриловой краской	11,34
Электрощитовая	Утеплитель, зашивка ГКЛ(2 слоя),шпаклевка, штукатурка, окраска водно-дисперсионной акриловой краской	21,20

Согласовано

Взам. инв. №

Подп. и дата

Инв. № подл.

Изм.	Кол.уч.	Лист	№док.	Подп.	Дата
Разработал		Дзю			02.25
Проверил		Серебряков			02.25
ГАП		Барышов			02.25
ГИП		Аверин			02.25
Н.контр		Рябиков			02.25

10101-ИДК23/86-АР/23-72.106- АР2

"Комплексная застройка территории, расположенной в границах улиц: Тобольский тракт-Обход города Тюмени (мкр. Губернаторский)"
Второй этап

Многоэтажный жилой дом с подземным паркингом ГП-72.106

Стадия	Лист	Листов
Р	17	

Ведомость отделки потолков

DEVISION
Архитектура и брендинг

Формат А3А

Экспликация полов подземного этажа

Тип пола	Наименование помещений	Эскиз	Состав пола	Площадь, м2	Примечание
Ж1	Коридоры, выход из подземног этажа, лифтовые холлы, тамбур-шлюз ,венткамера, помещения СС	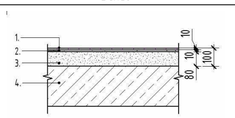	1. Керамогранит с нескользящей поверхностью- 10мм. 2. Клей плиточный - 10мм. 3. Цементно-песчаная стяжка прочностью на сжатие не ниже 15 МПа, армированная фиброволокном - 80мм. 4. Ж/б основание.	120,2	
Ж2	Электрощитовая	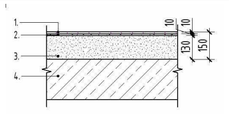	1. Керамогранит- 10мм. 2. Клей плиточный - 10мм. 3. Цементно-песчаная стяжка прочностью на сжатие не ниже 15 МПа, армированная фиброволокном - 130мм. 4. Ж/б основание.	21,6	
Ж3	Кладовые, проходы к кладовым	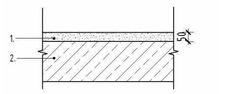	1. Цементно-песчаная стяжка прочностью на сжатие не ниже 15 МПа, армированная фиброволокном - 50мм. 2. Ж/б основание.	194,1	
Ж4	Межэтажная площадка	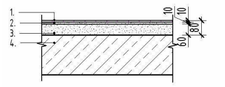	1. Керамогранит с нескользящей поверхностью - 10мм. 2. Клей плиточный - 10мм. 3. Цементно-песчаная стяжка прочностью на сжатие не ниже 15 МПа, армированная фиброволокном - 60мм. 4. Ж/б основание.	2,7	
Ж24	Насосная	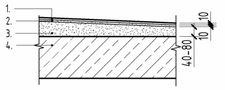	1. Керамогранит с нескользящей поверхностью- 10мм. 2. Клей плиточный - 10мм. 3. Цементно-песчаная стяжка прочностью на сжатие не ниже 15 МПа, армированная фиброволокном - 40-80мм. 4. Ж/б основание.	33,0	
Ж23	Ступени ЛК на монолитных маршах	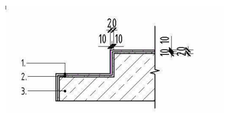	1. Керамогранит с нескользящей поверхностью- 10мм. 2. Клей плиточный - 10мм. 3. Ж/б основание марша лестницы.	14,8	

Экспликация полов 1 этажа

Тип пола	Наименование помещений	Эскиз	Состав пола	Площадь, м2	Примечание
Ж5	Тамбур	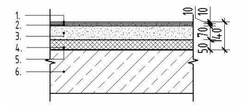	1. Керамогранит с нескользящей поверхностью - 10мм. 2. Клей плиточный - 10мм. 3. Цементно-песчаная стяжка прочностью на сжатие не ниже 20 МПа и прочностью на растяжение при изгибе не ниже 4,5 МПа, армированная фиброволокном - 70мм. 4. Утеплитель: ППС35 - 50мм. 5. Пленка ПЭ 200 мкм - 1 слой. 6. Ж/б основание.	17,7	
Ж6	Колясочная, лифтовой холл, лестничная клетка, выход из подземного этажа, холл, коридор	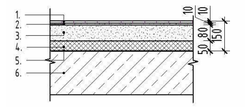	1. Керамогранит с нескользящей поверхностью - 10мм. 2. Клей плиточный - 10мм. 3. Цементно-песчаная стяжка прочностью на сжатие не ниже 20 МПа и прочностью на растяжение при изгибе не ниже 4,5 МПа, армированная фиброволокном - 80мм. 4. Утеплитель: ППС35 - 50мм. 5. Пленка ПЭ 200 мкм - 1 слой. 6. Ж/б основание.	67,5	
Ж7	Коридор	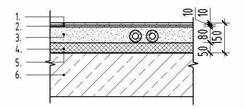	1. Керамогранит с нескользящей поверхностью - 10мм. 2. Клей плиточный - 10мм. 3. Цементно-песчаная стяжка прочностью на сжатие не ниже 20 МПа и прочностью на растяжение при изгибе не ниже 4,5 МПа, армированная фиброволокном - 80мм. 4. Утеплитель: ППС35 - 50мм. 5. Пленка ПЭ 200 мкм - 1 слой. 6. Ж/б основание.	25,5	
Ж8	ПУИ	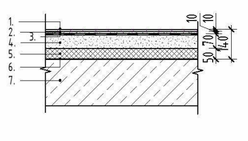	1.Керамогранит- 10мм. 2. Клей плиточный - 10мм. 3. Гидроизоляция обмазочная в 2 слоя с заведение на стены 300мм, с гидроизоляционной лентой по периметру. 4. Цементно-песчаная стяжка прочностью на сжатие не ниже 20 МПа и прочностью на растяжение при изгибе не ниже 4,5 МПа, армированная фиброволокном - 70мм. 5. Утеплитель: ППС35 - 50мм. 6. Пленка ПЭ 200 мкм - 1 слой. 7. Ж/б основание.	2,6	

Экспликация полов 1 этажа

Тип пола	Наименование помещений	Эскиз	Состав пола	Площадь, м2	Примечание
Ж9	Помещения квартир (кроме санузлов)	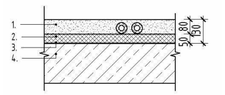	1. Цементно-песчаная стяжка прочностью на сжатие не ниже 20 МПа и прочностью на растяжение при изгибе не ниже 4,5 МПа, армированная фиброволокном - 80мм. 2. Утеплитель: ППС35 - 50мм. 3. Пленка ПЭ 200 мкм - 1 слой. 4. Ж/б основание.	79,9	
Ж10	Санузлы квартир	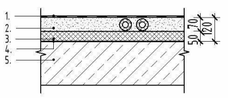	1. Гидроизоляция обмазочная в 2 слоя с заведение на стены 300мм, с гидроизоляционной лентой по периметру. 2. Цементно-песчаная стяжка прочностью на сжатие не ниже 20 МПа и прочностью на растяжение при изгибе не ниже 4,5 МПа, армированная фиброволокном - 70мм. 3. Утеплитель: ППС35 - 50мм. 4. Пленка ПЭ 200 мкм - 1 слой. 5. Ж/б основание.	10,8	
Ж11	Санузлы нежилых помещений	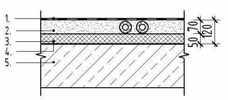	1. Гидроизоляция обмазочная в 2 слоя с заведение на стены 300мм, с гидроизоляционной лентой по периметру. 2. Цементно-песчаная стяжка прочностью на сжатие не ниже 20 МПа и прочностью на растяжение при изгибе не ниже 4,5 МПа, армированная фиброволокном - 70мм. 3. Утеплитель: ППС35 - 50мм. 4. Пленка ПЭ 200 мкм - 1 слой. 5. Ж/б основание.	6,7	
Ж12	Нежилые помещения	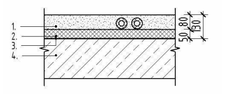	1. Цементно-песчаная стяжка прочностью на сжатие не ниже 20 МПа и прочностью на растяжение при изгибе не ниже 4,5 МПа, армированная фиброволокном - 80мм. 2. Утеплитель: ППС35 - 50мм. 3. Пленка ПЭ 200 мкм - 1 слой. 4. Ж/б основание.	122,0	
Ж13	Межэтажная площадка	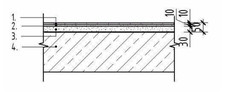	1. Керамогранит с нескользящей поверхностью - 10мм. 2. Клей плиточный - 10мм. 3. Цементно-песчаная стяжка прочностью на сжатие не ниже 15 МПа - 30мм. 4. Ж/б основание.	3,0	
Ж14	Межэтажная площадка	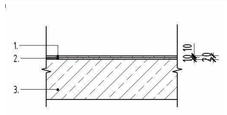	1. Керамогранит с нескользящей поверхностью- 10мм. 2. Клей плиточный - 10мм. 3. Ж/б основание.	3,9	
Ж23	Ступени ЛК на монолитных маршах	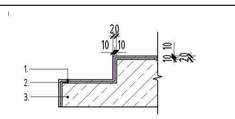	1. Керамогранит с нескользящей поверхностью- 10мм. 2. Клей плиточный - 10мм. 3. Ж/б основание марша лестницы.	9,2	

Примечание:
1. Чистовые материалы, для внутренней отделки помещений должны быть нетоксичны, устойчивые к проведению уборки влажным способом и обработки дезинфицирующими средствами.
2. Класс пожарной опасности отделочных материалов полов, для зданий более 9 этажей, но не более 17 этажей:
- вестибюли, лестничные клетки, лифтовые холлы – КМ2 (Г1, В2, Д2, Т2)
- общие коридоры, холлы, фойе – КМ3 (Г2, В2, Д3, Т2)
3. Класс пожарной опасности отделочных материалов полов, для зданий более 17 этажей:
- вестибюли, лестничные клетки, лифтовые холлы – КМ1 (Г1, В1, Д2, Т2)
- общие коридоры, холлы, фойе – КМ2 (Г1, В2, Д2, Т2)
4. Наличие сертификатов пожарной безопасности на применяемые отделочные материалы обязательно.
5. В процессе производства отделочных работ в здании выполнить герметизацию швов и стыков конструкций стен, мест ввода и прохождения электропроводки, санитарнотехнических и других коммуникаций через перекрытия, стены, и другие ограждения, мест стыковки вентиляционных блоков, во избежание проникновения, обитания, размножения и расселения синантропных членистоногих организмов.
6. В МОПах, нежилых помещениях чистовая отделка потолков и стен выполняется по индивидуальному дизайн-проекту.

Изм.	Кол.уч.	Лист	№док.	Подп.	Дата
6	-	Зам.	04-26		08.26
5	-	Зам.	04-26		06.26
3	-	Зам.	04-26		01.26
Разработал		Дэю			02.25
Проверил		Серебряков			02.25
ГАП		Барышов			02.25
ГИП		Аверин			02.25
Н.контр		Рябиков			02.25

10101-ИДК23/86-АР/23-72.106- АР2

"Комплексная застройка территории, расположенной в границах улиц: Тобольский тракт-Обход города Тюмени (мкр. Губернаторский)"
Второй этап

Многоэтажный жилой дом с подземным паркингом ГП-72.106

Стадия	Лист	Листов
Р	18	

Экспликация полов (начало)

DEVISION
Архитектура и брендинг

Формат А2А

Согласовано

Согласовано

Взам. инв. №

Подп. и дата

Инв. № подл.

Экспликация полов выше 1 этажа

Тип пола	Наименование помещений	Эскиз	Состав пола	Площадь, м2	Примечание
Ж15	Лестничная клетка	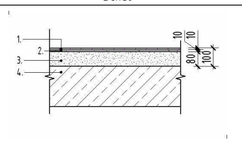	1. Керамогранит с нескользящей поверхностью - 10мм. 2. Клей плиточный - 10мм. 3. Цементно-песчаная стяжка прочностью на сжатие не ниже 15 МПа, армированная фиброволокном - 80мм. 4. Ж/б основание.	94,5	
Ж16	Лифтовой холл	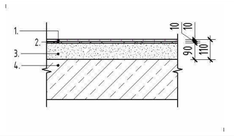	1. Керамогранит с нескользящей поверхностью- 10мм. 2. Клей плиточный - 10мм. 3. Цементно-песчаная стяжка прочностью на сжатие не ниже 15 МПа, армированная фиброволокном - 90мм. 4. Ж/б основание.	310,5	
Ж17	Межквартирный коридор	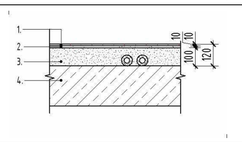	1. Керамогранит с нескользящей поверхностью - 10мм. 2. Клей плиточный - 10мм. 3. Цементно-песчаная стяжка прочностью на сжатие не ниже 15 МПа, армированная фиброволокном - 100мм. 4. Ж/б основание.	451,5	
Ж18	Помещения квартир (кроме санузлов, лоджий, террас)	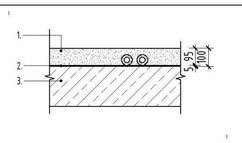	1. Цементно-песчаная стяжка прочностью на сжатие не ниже 15 МПа, армированная фиброволокном - 95мм. 2. Шумоизоляция Пеногерм НПП ЛЭ - 5мм. 3. Ж/б основание.	3910,0	
Ж19	Санузлы квартир	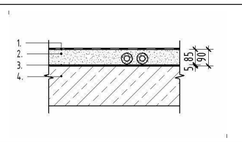	1. Гидроизоляция обмазочная в 2 слоя с заведением на стены 300мм, с гидроизоляционной лентой по периметру. 2. Цементно-песчаная стяжка прочностью на сжатие не ниже 15 МПа, армированная фиброволокном - 85мм. 3. Шумоизоляция Пеногерм НПП ЛЭ - 5мм. 4. Ж/б основание.	415,5	
Ж20	Межэтажная площадка, выход на кровлю	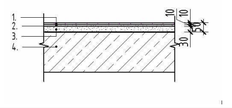	1. Керамогранит с нескользящей поверхностью - 10мм. 2. Клей плиточный - 10мм. 3. Цементно-песчаная стяжка прочностью на сжатие не ниже 15 МПа - 30мм. 4. Ж/б основание.	58,0	
Ж21	Открытые балконы	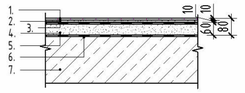	1. Керамогранит с нескользящей поверхностью - 10мм. 2. Клей плиточный усиленный- 10мм. 3. Эластичная обмазочная гидроизоляция с заведением на стены 100мм в 2 слоя. 4. Уклонообразующий слой из цементно-песчаной стяжки прочностью на сжатие не ниже 15 МПа, армированный фиброволокном - от 30мм до 60мм. 5. Рулонная гидроизоляция с заведением на стены 200мм в 2 слоя. 6. Праймер битумный. 7. Ж/б основание.	81,6	
Ж22	Машинное помещение	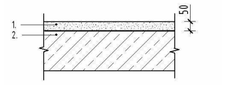	1. Цементно-песчаная стяжка прочностью на сжатие не ниже 15 МПа, с железнением поверхности - 50мм. 2. Ж/б основание.	18,9	
Ж24	Открытые балконы	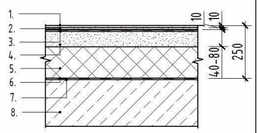	1. Керамогранит с нескользящей поверхностью - 10мм. 2. Клей плиточный усиленный- 10мм. 3. Эластичная обмазочная гидроизоляция с заведением на стены 100мм в 2 слоя. 4. Уклонообразующий слой из цементно-песчаной стяжки прочностью на сжатие не ниже 15 МПа, армированный фиброволокном - от 40мм до 80мм. 5. Утеплитель: ППС35 - 150мм 6. Рулонная гидроизоляция с заведением на стены 200мм в 2 слоя. 7. Праймер битумный 8. Ж/б основание.	9,6	
Ж25	Лоджии	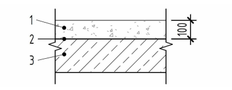	1. Стяжка цементно-песчаная с прочностью на сжатие не ниже 15 МПа, армированная фиброволокном - 100мм. 2.Грунтовка глубокого проникновения для наружных работ 3. Ж/б основание.	52,5	
Ж23	Ступени ЛК на монолитных маршах	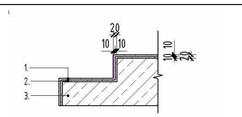	1. Керамогранит с нескользящей поверхностью- 10мм. 2. Клей плиточный - 10мм. 3. Ж/б основание марша лестницы.	10,3	

Примечание:
1. Чистовые материалы, для внутренней отделки помещений должны быть нетоксичны, устойчивые к проведению уборки влажным способом и обработки дезинфицирующими средствами.
2. Класс пожарной опасности отделочных материалов полов, для зданий более 9 этажей, но не более 17 этажей:
- вестибюли, лестничные клетки, лифтовые холлы – КМ2 (Г1, В2, Д2, Т2)
- общие коридоры, холлы, фойе – КМ3 (Г2, В2, Д3, Т2)
3. Класс пожарной опасности отделочных материалов полов, для зданий более 17 этажей:
- вестибюли, лестничные клетки, лифтовые холлы – КМ1 (Г1, В1, Д2, Т2)
- общие коридоры, холлы, фойе – КМ2 (Г1, В2, Д2, Т2)
4. Наличие сертификатов пожарной безопасности на применяемые отделочные материалы обязательно.
5. В процессе производства отделочных работ в здании выполнить герметизацию швов и стыков конструкций стен, мест ввода и прохождения электропроводки, санитарнотехнических и других коммуникаций через перекрытия, стены, и другие ограждения, мест стыковки вентиляционных блоков, во избежание проникновения, обитания, размножения и расселения синантропных членистоногих организмов.
6. В МОПах, нежилых помещениях чистовая отделка потолков и стен выполняется по индивидуальному дизайн-проекту.

6	-	Зам.	04-26		08.26
5	-	Зам.	04-26		06.26
3	-	Зам.	04-26		01.26
2	-	Зам.	57-25		10.25
Изм.	Кол.уч.	Лист	№док.	Подп.	Дата
Разработал		Дзю			02.25
Проверил		Серебряков			02.25
ГАП		Барышов			02.25
ГИП		Аверин			02.25
Н.контр		Рябиков			02.25

10101-ИДК23/86-АР/23-72.106- АР2

"Комплексная застройка территории, расположенной в границах улиц: Тобольский тракт–Обход города Тюмени (мкр. Губернаторский)"
Второй этап

Многоэтажный жилой дом с подземным паркингом ГП-72.106

Стадия	Лист	Листов
Р	19	

Экспликация полов (окончание)

DEVISION
Архитектура и брендинг

Формат А2А

Согласовано

Согласовано

Взам. инв. №

Подп. и дата

Инв. № подл.

Фасад в осях 9-11. Секция 106.2

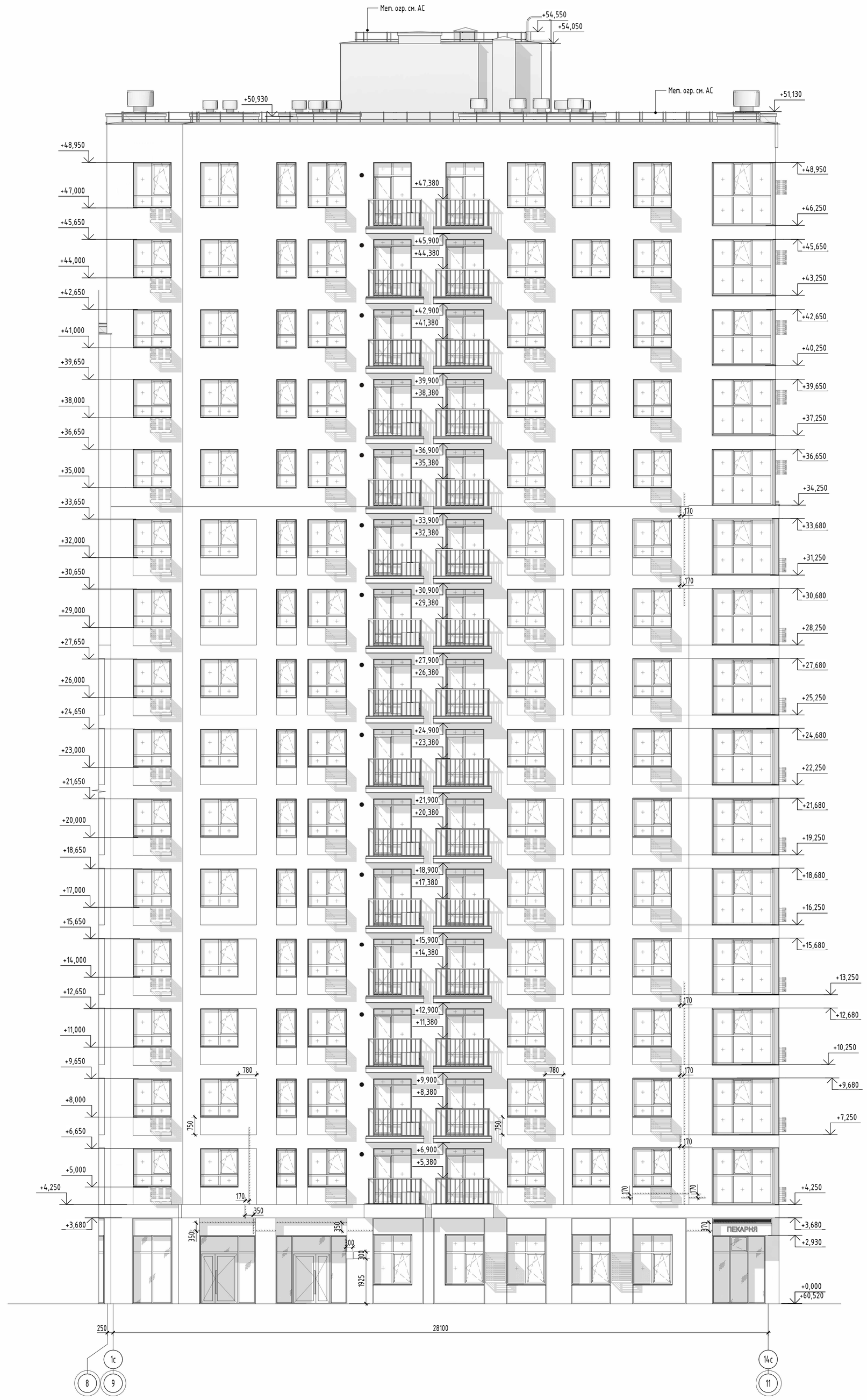

Компоновочная схема:

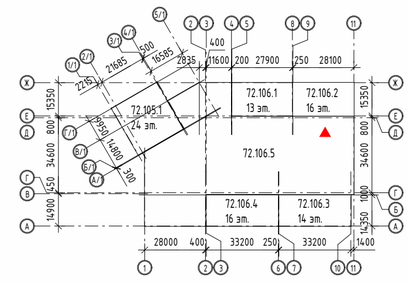

Примечание:

1. За отметку 0.000 принят уровень чистого пола 1-го этажа, что соответствует абсолютной отметке 60,52.
2. Для фасадов используется фасадная декоративная штукатурка, окрашенная в массе.

5	-	Зам.	04-26		06.26
4	-	Зам.	04-26		05.26
1	-	Зам.	57-25		05.25
Изм.	Кол.уч.	Лист	№док.	Подп.	Дата
Разработал		Тимерханова			02.25
Проверил		Серебряков			02.25
ГАП		Барышов			02.25
ГИП		Аверин			02.25
Н.контр		Рябиков			02.25

10101-ИДК23/86-АР/23-72.106- АР2

"Комплексная застройка территории, расположенной в границах улиц: Тобольский тракт-Обход города Тюмени (мкр. Губернаторский)"
Второй этап

Многоэтажный жилой дом с подземным паркингом ГП-72.106

Стадия	Лист	Листов
Р	20	

Фасад в осях 9-11. Секция 106.2

DEVISION
Архитектура и брендинг

Согласовано

Согласовано

Взам. инв. №

Подп. и дата

Инв. № подл.

Формат А1К

Фасад в осях 11- 9. Секция 106.2

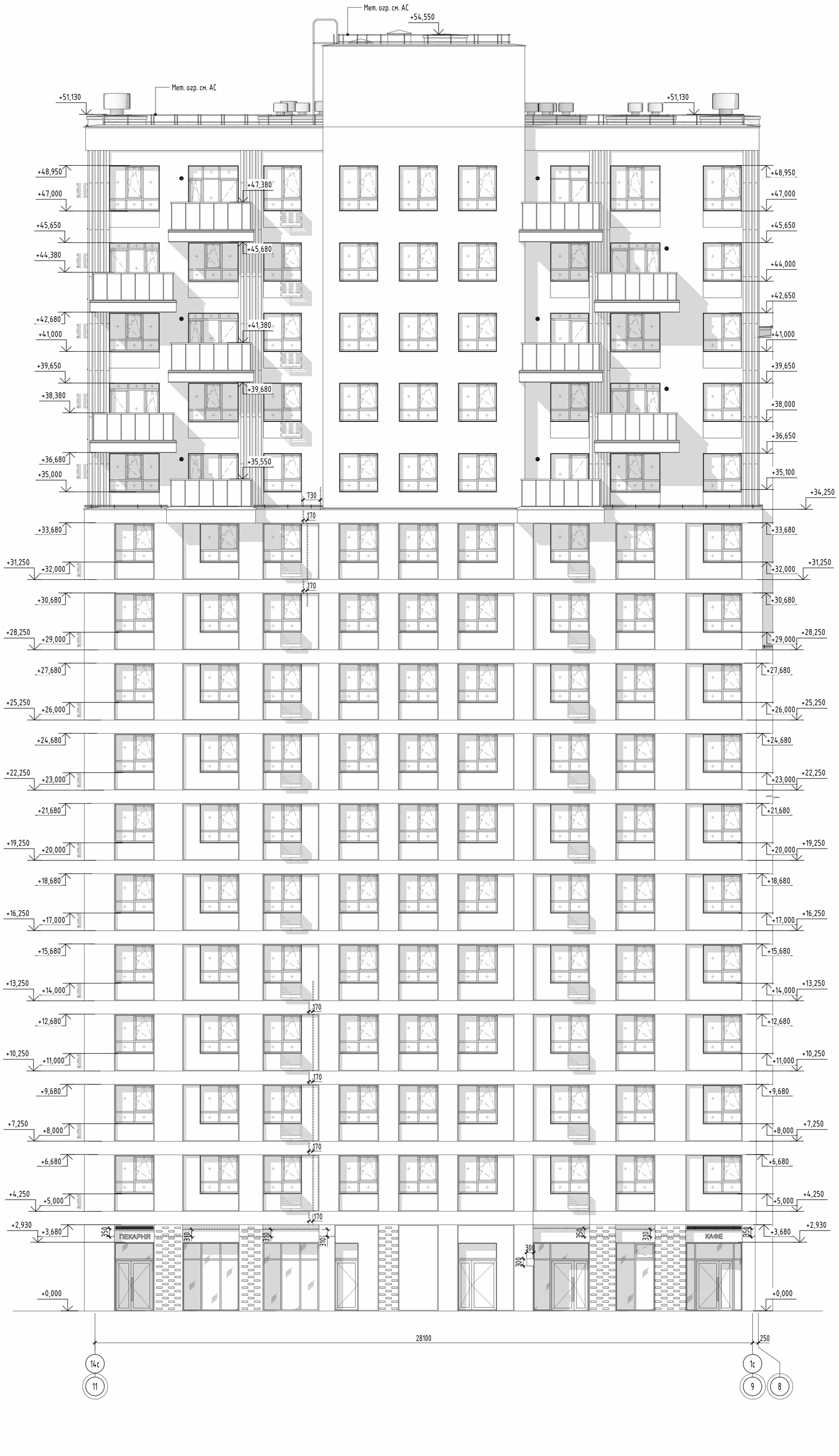

Фрагмент 1.
Принципиальная схема распределения декоративных элементов фасада

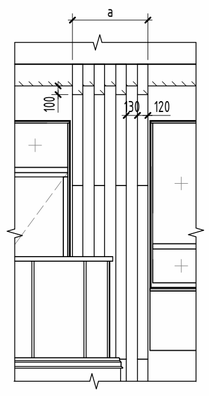

Компоновочная схема:

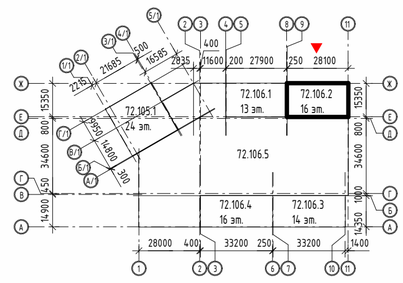

Примечание:
1. За отметку 0.000 принят уровень чистого пола 1-го этажа, что соответствует абсолютной отметке 60,52.
2. Для фасадов используется фасадная декоративная штукатурка, окрашенная в массе.

5	-	Зам.	04-26		06.26
4	-	Зам.	04-26		05.26
2	-	Зам.	57-25		10.25
1	-	Зам.	57-25		05.25
Изм.	Кол.уч.	Лист	№док.	Подп.	Дата
Разработал		Тимерханова			02.25
Проверил		Серебряков			02.25
ГАП		Барышов			02.25
ГИП		Аверин			02.25
Н.контр		Рябиков			02.25

10101-ИДК23/86-АР/23-72.106- АР2

"Комплексная застройка территории, расположенной в границах улиц: Тобольский тракт-Обход города Тюмени (мкр. Губернаторский)"
Второй этап

Многоэтажный жилой дом с подземным паркингом ГП-72.106

Стадия	Лист	Листов
Р	21	

Фасад в осях 11-9. Секция 106.2

DEVISION
Архитектура и брендинг

Согласовано

Согласовано

Взам. инв. №

Подп. и дата

Инв. № подл.

Формат А1К

Фасад в осях Е- Ж. Секция 106.2



Фасад в осях Ж- Е. Секция 106.2

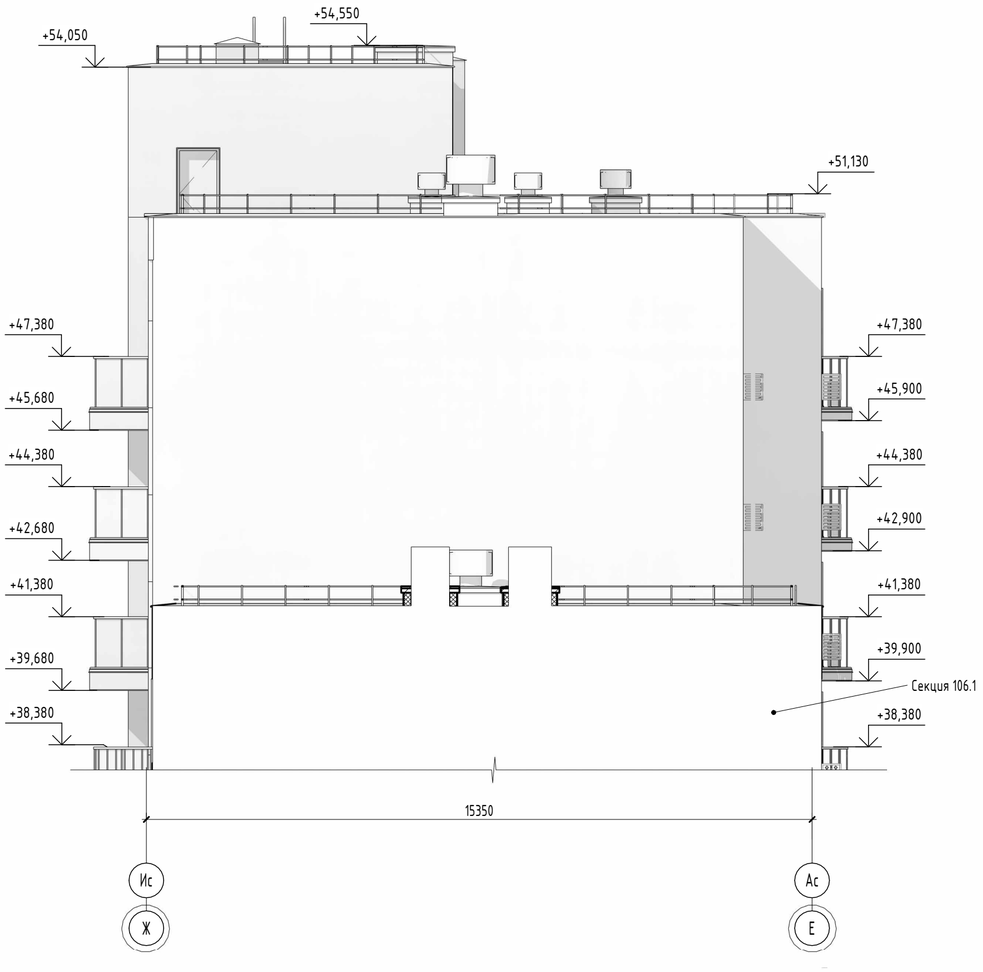

Компоновочная схема:

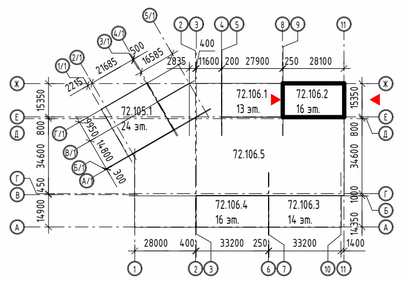

Примечание:

1. За отметку 0.000 принят уровень чистого пола 1-го этажа, что соответствует абсолютной отметке 60,52.
2. Для фасадов используется фасадная декоративная штукатурка, окрашенная в массе.

						10101-ИДК23/86-АР/23-72.106- АР2
5	-	Зам.	04-26		06.26	
4	-	Зам.	04-26		05.26	"Комплексная застройка территории, расположенной в границах улиц: Тобольский тракт-Обход города Тюмени (мкр. Губернаторский)" Второй этап
1	-	Зам.	57-25		05.25	
Изм.	Кол.уч.	Лист	№док.	Подп.	Дата	
Разработал		Тимерханова			02.25	Многоэтажный жилой дом с подземным паркингом ГП-72.106
Проверил		Серебряков			02.25	
ГАП		Барышов			02.25	Фасад в осях Е-Ж, Ж-Е. Секция 106.2
ГИП		Аверин			02.25	
Н.контр		Рябиков			02.25	

Стадия	Лист	Листов
Р	22	

DEVISION
Архитектура и брендинг

Согласовано

Согласовано

Взам. инв. №

Подп. и дата

Инв. № подл.

Формат А1К

Спецификация заполнения лючков

Ном. поз.	Обозначение	Наименование	Размер проема	Низ проема от ч.п.	Количество на этаже																Итого	Примечание
					1	2	3	4	5	6	7	8	9	10	11	12	13	14	15	16		
Л-1	Индивидуального изготовления	Люк скрытого исполнения	540x1300h	350	1	0	0	0	1	0	0	0	0	0	0	1	0	0	0	1	4	
Л-2	Индивидуального изготовления	Люк скрытого исполнения	1200x2100h	200	1	1	1	1	1	1	1	1	1	1	1	1	1	1	1	1	16	
Л-3	Индивидуального изготовления	Люк скрытого исполнения	400x1100h	200	1	0	0	0	1	0	0	0	1	0	0	0	1	0	0	1	5	
Л-4	Индивидуального изготовления	Люк скрытого исполнения	600x1100h	200	1	0	0	0	1	0	0	0	1	0	0	0	0	0	0	1	4	
Л-5	Индивидуального изготовления	Люк скрытого исполнения	200x300h	850	1	2	0	0	2	2	0	0	2	2	0	0	2	2	0	4	19	
Л-6	Индивидуального изготовления	Люк скрытого исполнения	200x1100h	200	2	0	0	0	2	0	0	0	2	0	0	0	2	0	0	2	10	

Габаритные размеры дверей

Л-2

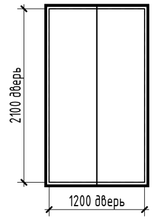

Примечание:
Габариты коллекторных дверей уточнить по месту.

Фрагмент плана 1 этажа

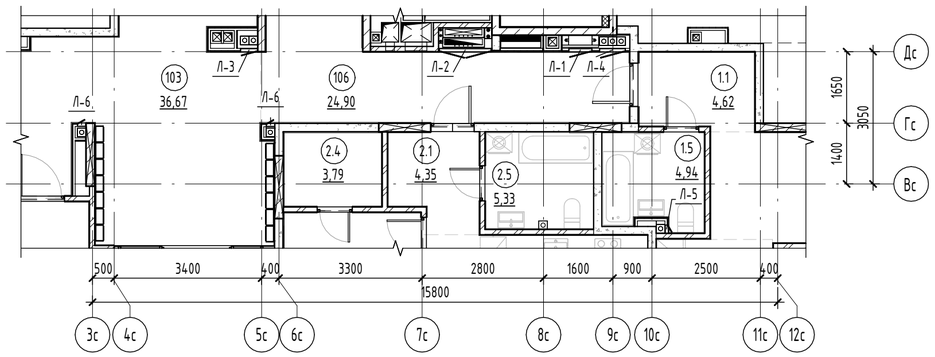

Фрагмент плана 2 этажа

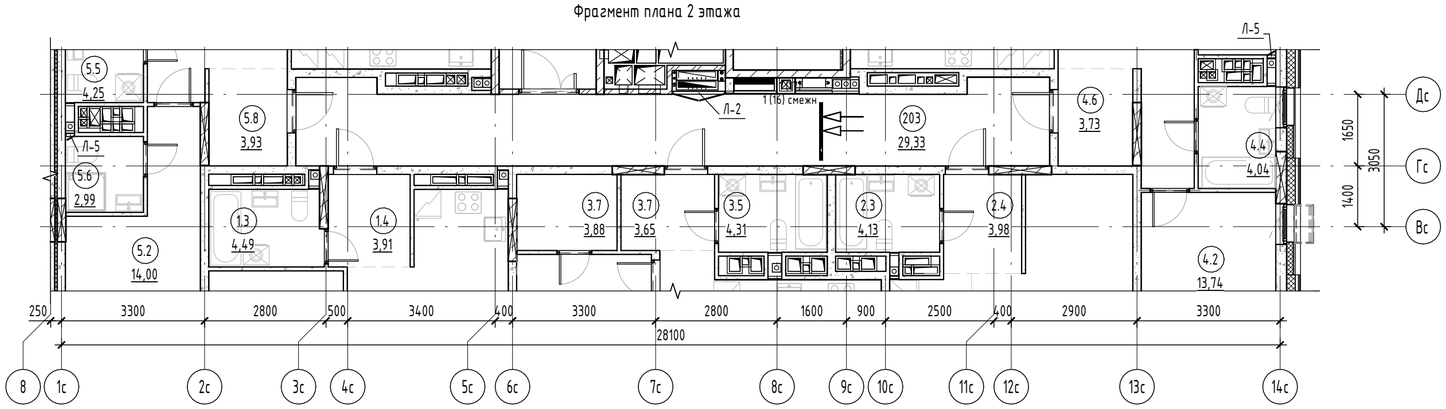

Фрагмент плана 5 этажа

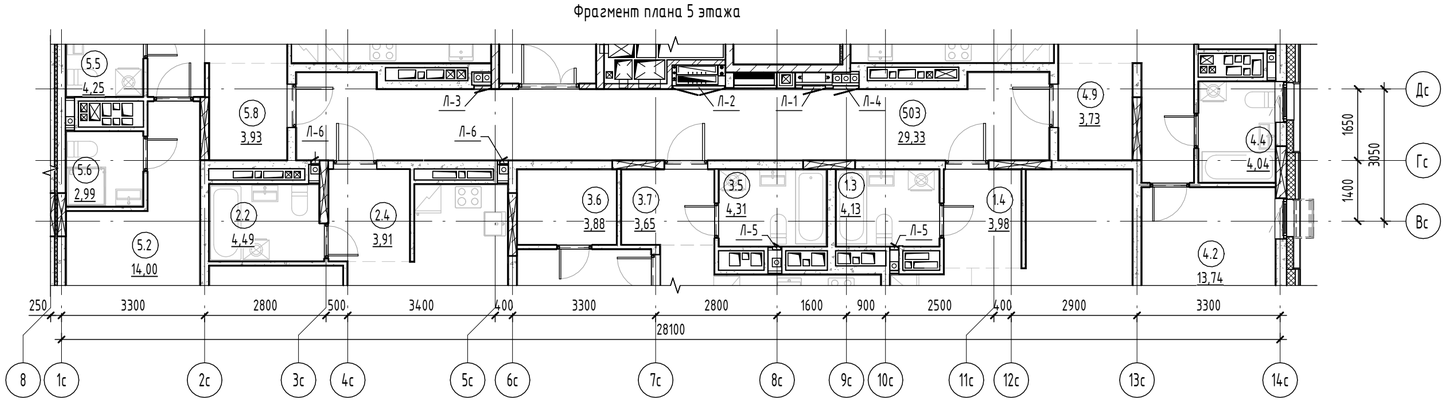

1 (16) смежн

Согласовано

Согласовано

Взам. инв. №

Подп. и дата

Инв. № подл.

						10101-ИДК23/86-АР/23-72.106- АР2
						"Комплексная застройка территории, расположенной в границах улиц: Тобольский тракт-Обход города Тюмени (мкр. Губернаторский)" Второй этап
5	-	Зам.	04-26		06.26	
Изм.	Кол.уч.	Лист	№док.	Подп.	Дата	
Разработал		Дэю			02.25	Многоэтажный жилой дом с подземным паркингом ГП-72.106
Проверил		Серебряков			02.25	
ГАП		Барышов			02.25	План расположения лючков. Спецификация заполнения лючков
ГИП		Аверин			02.25	
Н.контр		Рябиков			02.25	

Стадия	Лист	Листов
Р	23	

DEVISION
Архитектура и брендинг

Формат А2А